ZWILLING

Bedienungsanleitung **2** | Operating instructions **14** | Manuel d'utilisation **26** | Manual de instrucciones **38**| Istruzioni per l'uso **50** | Bedieningshandleiding **62** | Kullanım kılavuzu **74** | Betjeningsvejledning **86** | Bruksanvisning **98** | Инструкция по применению **110**

ZWILLING ENFINIGY® HAND BLENDER

53104-9

Sicherheit

Lesen Sie diese Bedienungsanleitung vollständig durch, bevor Sie Ihren Stabmixer benutzen. Bewahren Sie die Bedienungsanleitung gut auf. Falls Sie den Stabmixer an Dritte weitergeben, geben Sie auch die Bedienungsanleitung mit.

Die Nichtbeachtung dieser Bedienungsanleitung kann zu Verletzungen oder Schäden am Gerät führen. Für Schäden, die durch Nichtbeachtung dieser Bedienungsanleitung entstehen, übernimmt Zwilling keine Haftung.

Wichtige Hinweise für Ihre Sicherheit sind besonders gekennzeichnet. Beachten Sie diese Hinweise unbedingt, um Unfälle und Schäden am Gerät zu vermeiden.

Sicherheitshinweise

Der Stabmixer (im Folgenden „Gerät") dient ausschließlich zum Zerkleinern, Pürieren und Mixen von Lebensmitteln in haushaltsüblichen Mengen.

Jede andere Verwendung gilt als nicht bestimmungsgemäß und kann zu schweren Verletzungen oder Schäden am Gerät führen.

Das Gerät ist für die Verwendung im Haushalt bestimmt, nicht für den gewerblichen Einsatz.

Für bestimmte Personen besteht erhöhte Gefahr:

Dieses Gerät darf nicht von Kindern benutzt werden. Halten Sie sowohl den Stabmixer als auch das Netzkabel von Kindern fern.

Der Stabmixer darf von Personen mit reduzierten physischen, sensorischen oder mentalen Fähigkeiten oder Mangel an Erfahrungen und/oder Wissen nur benutzt werden, wenn sie aufmerksam beaufsichtigt werden, zuvor bezüglich des sicheren Gebrauchs des Stabmixers unterwiesen wurden und die daraus resultierenden Gefahren verstanden haben:

- Gefahr durch elektrische Spannung
- Gefahr durch rotierende Messer

Kinder sollten beaufsichtigt werden, um sicherzustellen, dass sie nicht mit dem Gerät spielen.

Trennen Sie den Stabmixer vom Netz, wenn Sie diesen nicht beaufsichtigen.

Die Reinigung und Wartung des Stabmixers darf nicht von Kindern und Personen mit reduzierten physischen, sensorischen oder mentalen Fähigkeiten oder Mangel an Erfahrungen und/oder Wissen erfolgen.

Halten Sie Kinder von Verpackungsmaterial fern. Es besteht Erstickungsgefahr.

Ein defektes Gerät kann zu Sachschäden und Verletzungen führen:

Prüfen Sie das Gerät vor jeder Benutzung auf Schäden. Falls Sie einen Transportschaden feststellen, wenden Sie sich umgehend an den Kundenser-

vice (siehe „Kundenservice“). Benutzen Sie nie ein defektes Gerät oder einen fehlerhaften Mixaufsatz.

Im Falle eines Defekts muss das Gerät repariert werden. Das Gerät enthält keinerlei Teile, die Sie selbst reparieren können.

Benutzen Sie das Gerät nicht im Freien oder in Räumen mit hoher Luftfeuchtigkeit (z. B. Badezimmer).

Schließen Sie das Gerät nur an eine vorschriftsmäßig installierte Schutzkontaktsteckdose an, deren Spannung mit der auf dem Typenschild angegebenen Spannung übereinstimmt.

Achten Sie darauf, dass das Netzkabel nicht geknickt oder eingeklemmt wird.

Achten Sie darauf, dass das Netzkabel nicht über eine Ecke von Tisch oder Arbeitsfläche hängt und nicht heruntergerissen werden kann.

Benutzen Sie das Gerät niemals, wenn das Netzkabel oder das Gerät selbst beschädigt ist.

Wenn das Netzkabel dieses Gerätes beschädigt ist, muss es durch den Hersteller oder dessen Kundendienst oder eine gleichermaßen qualifizierte Personen ausgetauscht werden, um Gefahren zu vermeiden.

Wickeln Sie das Netzkabel nicht um das Gerät.

Stecken Sie den Mixaufsatz korrekt auf, bevor Sie den Netzstecker in die Steckdose stecken.

Wenn Sie den Netzstecker aus der Steckdose herausziehen, ziehen Sie immer direkt am Netzstecker und niemals am Netzkabel. Tragen Sie das Gerät nicht am Netzkabel.

Fassen Sie den Netzstecker niemals mit nassen Händen an. Nehmen Sie das Gerät nicht mit feuchten Händen in Betrieb oder wenn das Gerät auf nassem Boden liegt.

Tauchen Sie die Antriebseinheit niemals in Wasser oder andere Flüssigkeiten und reinigen Sie die Antriebseinheit nicht unter fließendem Wasser.

Stellen Sie den Stabmixer nicht in die Spülmaschine.

Auch wenn der Motor nicht läuft, liegt im Inneren des Geräts Spannung an, solange der Netzstecker in der Steckdose steckt. Ziehen Sie nach jedem Gebrauch, im Gefahrenfall oder im Falle eines Defekts unverzüglich den Netzstecker aus der Steckdose. Halten Sie aus diesem Grund die Steckdose jederzeit leicht zugänglich.

Ziehen Sie den Netzstecker aus der Steckdose, bevor Sie das Gerät reinigen oder warten.

Schrauben Sie das Gerät niemals auf und nehmen Sie keine technischen Veränderungen vor.

Bei falschem Umgang mit dem Stabmixer bestehen durch elektrischen Strom und rotierende Messer erhebliche Unfallgefahren. Um das Risiko gering zu halten, beachten Sie stets die folgenden Vorgaben:

Es besteht eine potentielle Verletzungsgefahr durch falschen Gebrauch. Gehen Sie stets vorsichtig mit dem Gerät um.

Benutzen Sie nur den im Lieferumfang enthaltenen originalen Mixaufsatz.

Berühren Sie niemals die laufenden Messer, weder mit der Hand noch mit Gegenständen. Um Verletzungen zu verhindern, müssen Haare, Mund, Hände, Kleidung und Schmuck unbedingt von den laufenden Messern ferngehalten werden.

Halten Sie das Gerät während der Benutzung nur an der Antriebseinheit fest.

Hantieren Sie niemals während der Benutzung mit anderen Gegenständen im Arbeitsgefäß.

Beachten Sie, dass zum Arbeiten mit dem Stabmixer Flüssigkeit benötigt wird. Fügen Sie Brühe, Saft, Milch o. Ä. in das Arbeitsgefäß, bis die gewünschte Konsistenz erreicht ist.

Mixen Sie keine heißen Flüssigkeiten. Beim Mixen von heißen Flüssigkeiten können diese spritzen und es besteht Verbrühungsgefahr!

Mixen Sie keine Flüssigkeiten auf einer Wärmequelle, z. B. auf dem Herd.

Benutzen Sie ein ausreichend großes und hohes Arbeitsgefäß, um das Herausspritzen von Flüssigkeit zu verhindern.

Tauchen Sie den Stabmixer mit dem Mixaufsatz zuerst so weit in die Flüssigkeit ein, dass die Glocke komplett eingetaucht ist, bevor Sie den Stabmixer einschalten.

Legen Sie das Gerät niemals auf heißen Oberflächen ab.

Lagern Sie das Gerät so, dass es nicht in ein Waschbecken, eine Spüle o. Ä. fallen kann.

Stellen Sie das Arbeitsgefäß mit den durch das Gerät zu bearbeitenden Lebensmitteln auf eine ebene, feste Fläche.

Zerkleinern Sie mit dem Stabmixer keine harten Speisezutaten wie Eiswürfel oder Nüsse.

Zerkleinern Sie Speisezutaten in kleine Stücke (max. 1,5 cm), bevor Sie diese in das Arbeitsgefäß geben. Pürieren Sie keine großen Mengen an Speisezutaten.

Im Falle einer automatischen Abschaltung durch Überhitzung ziehen Sie den Netzstecker aus der Steckdose.

Bei Wärme- oder Geruchsentwicklung schalten Sie das Gerät sofort aus und ziehen Sie den Netzstecker aus der Steckdose.

Nehmen Sie den Mixaufsatz erst nach dem Stillstand des Geräts aus dem Arbeitsgefäß.

Trennen Sie das Gerät vor allen Arbeiten, wie Reinigung oder Wartung, sowie bei fehlender Beaufsichtigung und bei Nichtbenutzung vom Netz.

Reinigen Sie das Gerät nach jeder Benutzung. Fassen Sie nicht an die Messer. Es besteht Verletzungsgefahr!

Verwenden Sie wenn nötig eine weiche Bürste.

Tauchen Sie den Mixaufsatz niemals komplett in Wasser oder andere Flüssigkeiten, damit kein Wasser in den oberen Teil eindringen kann.

Sollte Wasser in den Mixaufsatz eingedrungen sein, lassen Sie diesen gut trocknen und verwenden Sie ihn erst wieder, wenn er komplett getrocknet ist.

Achten Sie darauf, dass während der Reinigung keine Feuchtigkeit in das Gehäuse eindringt.

Benutzen Sie zum Reinigen des Geräts keine harten Reinigungsutensilien wie Stahlwolle und keine scharfen oder ätzenden Reinigungsmittel.

Bewahren Sie das Gerät an einem trockenen und kühlen Ort auf, der unzugänglich für Kinder und Haustiere ist.

Technische Daten

Nennspannung		220 – 240 V
Frequenz		50 – 60 Hz
Max. Nennleistung		800 W*
Arbeitsgefäß Füllkapazität		600 ml
Abmessungen Ø / L (in mm):		52 / 402 / Mixaufsatz L: 210
Gewicht		875 g
Kabellänge		1,2 m
Kennzeichnungen		Vorsicht! Verletzungen und Sachschäden möglich!
		Diese Bedienungsanleitung aufmerksam durchlesen und für späteren Gebrauch aufbewahren.
		Schutzklasse II
		Das Gerät entspricht den Richtlinien für die CE-Kennzeichnung.

*Die Messung der maximalen Leistung wurde mit dem Zerkleinerer durchgeführt, dieser ist nicht im Lieferumfang enthalten.

1. Stab: 240 g Karotte mit 360 g Wasser, 60 s auf hoher Stufe

2. Zerkleinerer: 110 g Malzzucker mit 50 g Mandeln, 30 s auf höchster Stufe

Übersicht

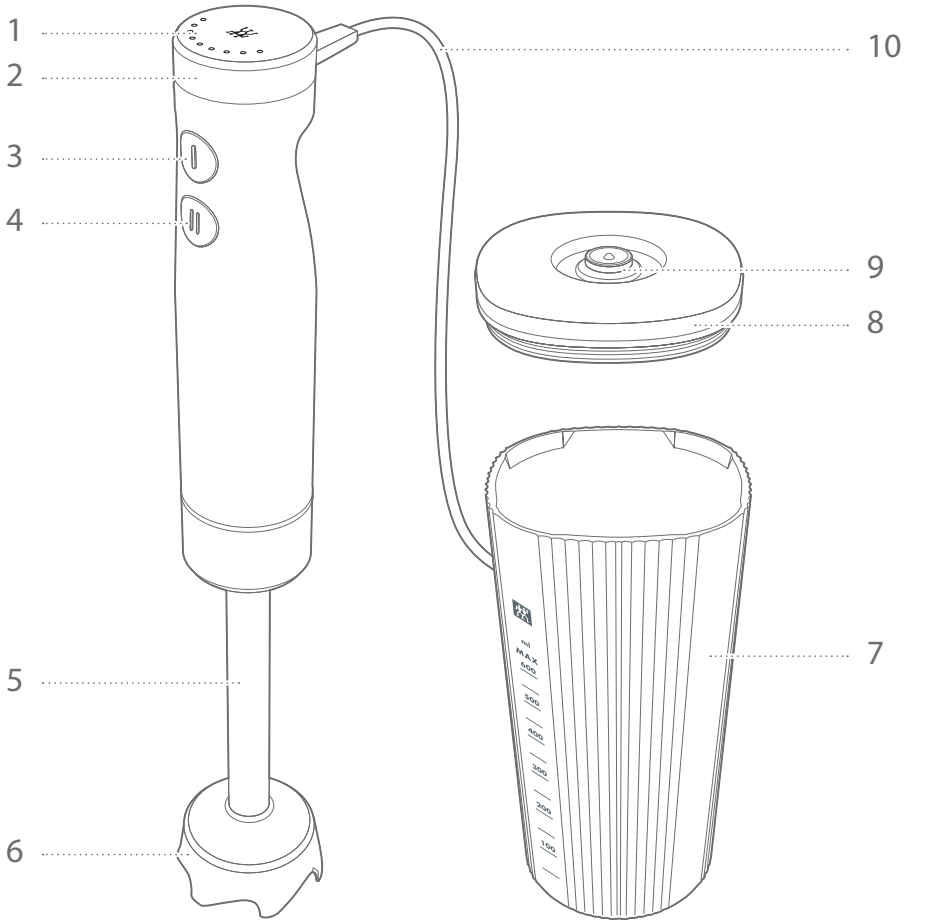

1	Display	**6**	Glocke
2	Drehschalter Geschwindigkeit	**7**	Mess-Mixbecher
3	Mixfunktion	**8**	Vakuumdeckel
4	Pulse-Taste	**9**	Vakuumventil
5	Mixaufsatz	**10**	Netzkabel

Vor dem ersten Gebrauch

1 Auspacken und Erstreinigung

Entfernen Sie vor dem ersten Gebrauch sämtliche Verpackungsmaterialien.

Entsorgen Sie die Verpackungsmaterialien umweltgerecht oder heben Sie sie für eine spätere Lagerung Ihres Stabmixers auf.

Prüfen Sie die Lieferung auf Vollständigkeit und Unversehrtheit.

Wickeln Sie das Netzkabel vollständig ab.

Spülen Sie vor der ersten Verwendung Mixaufsatz, Mess-Mixbecher und Vakuumdeckel einmal durch.

Im Falle von fehlenden oder beschädigten Teilen nehmen Sie den Stabmixer nicht in Betrieb. Wenden Sie sich umgehend an den Kundendienst unter www.zwilling.com/service.

2 Mixaufsatz durchspülen

Vorsicht! Fassen Sie nicht an die Messer, Schneidgefahr!

Tauchen Sie den Mixaufsatz niemals komplett in Wasser oder andere Flüssigkeiten. Sollte Wasser eingedrungen sein, verwenden Sie ihn erst wieder, wenn er komplett getrocknet ist. Vergewissern Sie sich, dass alle Reinigungsmittel rückstandslos entfernt sind.

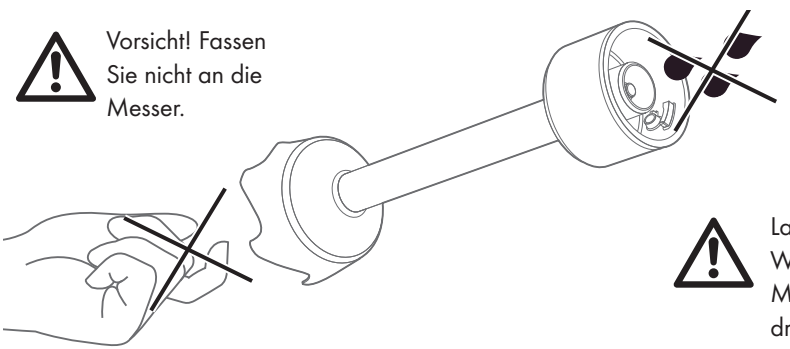

Bedienung

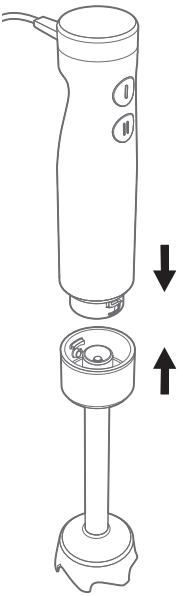

1 Mixaufsatz anstecken

Vergewissern Sie sich, dass der Netzstecker aus der Steckdose gezogen ist.

Stecken Sie Antriebseinheit und Mixaufsatz so zusammen, dass der Pfeil auf auf der Antriebseinheit auf das offene Schloss am Mixaufsatz zeigt (1.). Drehen Sie Antriebseinheit und Mixaufsatz gegeneinander, bis der Pfeil auf das geschlossene Schloss zeigt (2.) und der Mixaufsatz spürbar einrastet.

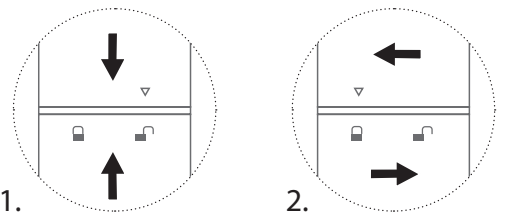

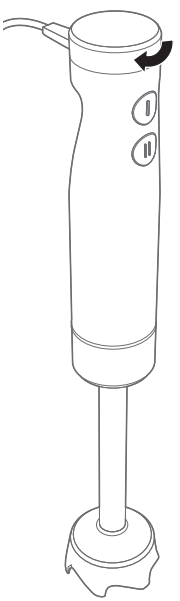

2 Mixgeschwindigkeit einstellen

Vergewissern Sie sich, dass der Mixaufsatz eingerastet ist und stecken Sie den Netzstecker in die Steckdose.

Die Mixgeschwindigkeit lässt sich über den Drehschalter in 9 Stufen einstellen. Dabei addieren sich die Lichtpunkte im Display pro Geschwindigkeitsstufe. Drehen Sie den Drehschalter, bis Sie die gewünschte Geschwindigkeit eingestellt haben.

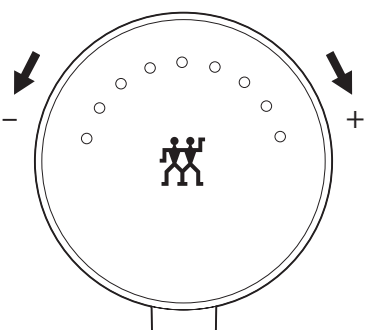

3 Mess-Mixbecher vorbereiten

Zerkleinern Sie feste Speisezutaten (z. B. Äpfel), bevor Sie sie verarbeiten. Füllen Sie die Speisezutaten in den Mess-Mixbecher. Beachten Sie dabei, dass die Max-Markierung nicht überschritten werden darf.

Halten Sie den Stabmixer senkrecht in den Mess-Mixbecher, so dass die Glocke komplett eingetaucht ist. Halten Sie den Mess-Mixbecher mit der zweiten Hand fest.

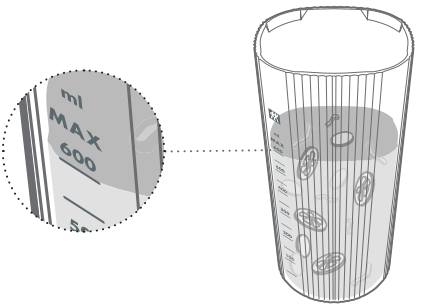

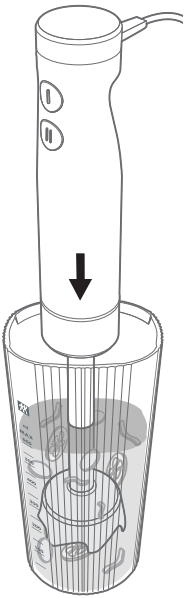

4 Stabmixer bedienen

Drücken Sie die Taste für die Mixfunktion. Der Stabmixer arbeitet in der eingestellten Geschwindigkeit, solange die Taste gedrückt bleibt.

Bewegen Sie den Stabmixer langsam im Mess-Mixbecher, bis die Flüssigkeit die gewünschte Konsistenz hat. Achten Sie darauf, dass die Glocke stets mit Flüssigkeit bedeckt bleibt.

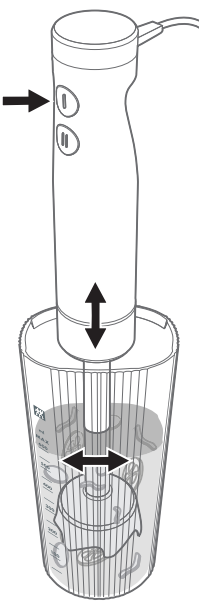

Wenn das Mixergebnis nicht die gewünschte Konsistenz hat, sind evtl. die Lebensmittelstücke zu groß. Zerkleinern Sie diese vor dem Verarbeiten.

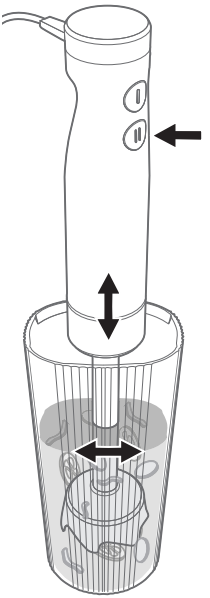

5 Pulse-Taste

Drücken Sie die Pulse-Taste, um unabhängig von der Einstellung der Geschwindigkeitsstufe sofort auf die maximale Geschwindigkeitsstufe zu gelangen.

Vorsicht! Sachschaden durch Überhitzung!
Verwenden Sie die Pulse-Stufe nicht ununterbrochen für länger als 60 Sekunden.

Im Falle einer automatischen Abschaltung durch Überhitzung ziehen Sie den Netzstecker aus der Steckdose. Lassen Sie das Gerät vollständig abkühlen, bevor Sie die Arbeit fortsetzen.

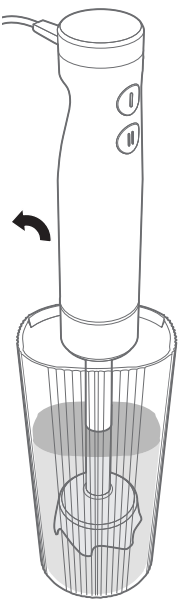

6 Nach der Verarbeitung

Lassen Sie den Geschwindigkeitstaster los und warten Sie einige Sekunden. Nehmen Sie den Stabmixer aus dem Mess-Mixbecher.

Vorsicht! Verletzungsgefahr und Sachschaden durch rotierende Messer!

Das Gerät läuft nach dem Ausschalten noch kurz nach. Nehmen Sie den Mixaufsatz erst nach dem Stillstand des Geräts aus dem Mess-Mixbecher.

Vakuumierung

Aufbewahrung im Mess-Mixbecher

Mit Hilfe des Vakuumdeckels und einer Vakuumpumpe (ZWILLING Fresh & Save Vakuumpumpe, nicht im Lieferumfang enthalten) können Sie zubereitete Speisen, Saucen u.ä. im Mess-Mixbecher länger frisch halten.

1. Setzen Sie den Vakuumdeckel auf den Mess-Mixbecher.
2. Setzen Sie die Vakuumpumpe auf das Ventil des Vakuumdeckels.
3. Drücken Sie die Starttaste der Vakuumpumpe.
4. Um den Mess-Mixbecher wieder zu öffnen, ziehen Sie das Ventil seitlich leicht hoch.

Der Vakuumdeckel kann auch ohne Vakuum genutzt werden. Bitte beachten Sie, dass er dann aber nicht wasserdicht schließt.

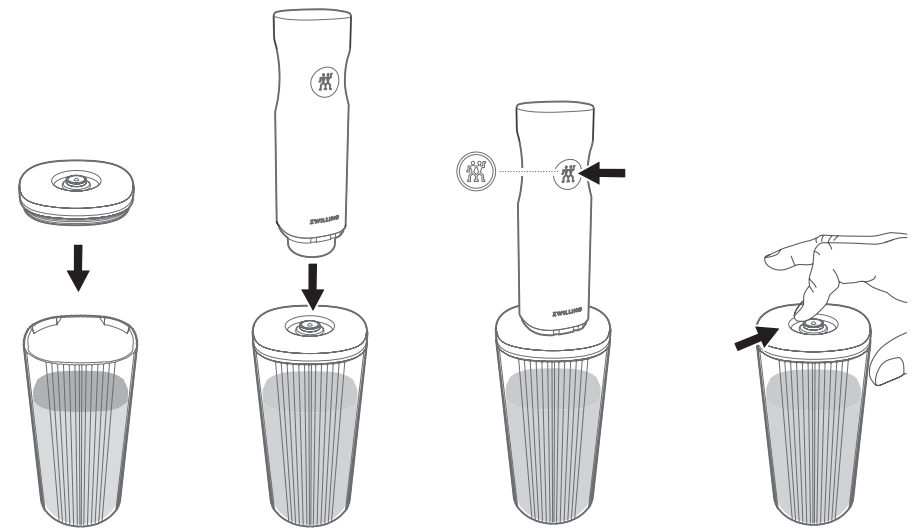

1. 2. 3. 4.

Hinweis: Die Vakuumpumpe stoppt automatisch, wenn der Vakuumdruck das richtige Niveau erreicht. Der Vakuumierprozess kann auch jederzeit manuell durch Drücken der Ein-/Aus-Taste angehalten werden.

Reinigung

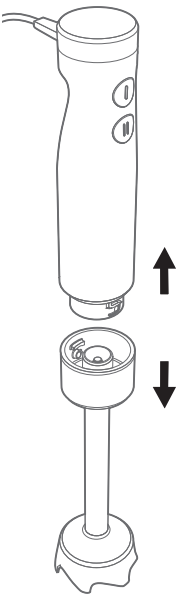

Tipp zur Beseitigung grober Verschmutzungen: Füllen Sie etwas Wasser und Spülmittel in den Mess-Mixbecher, tauchen Sie die Glocke komplett hinein und betätigen Sie den Mixer.

1 Mixaufsatz abnehmen

Vergewissern Sie sich, dass der Netzstecker aus der Steckdose gezogen ist. Drehen Sie Antriebseinheit und Mixaufsatz gegeneinander, bis der Pfeil auf das offene Schloss zeigt (2.) und nehmen Sie den Mixaufsatz ab.

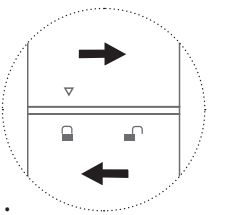

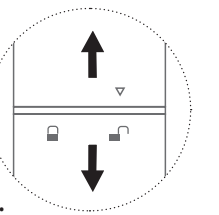

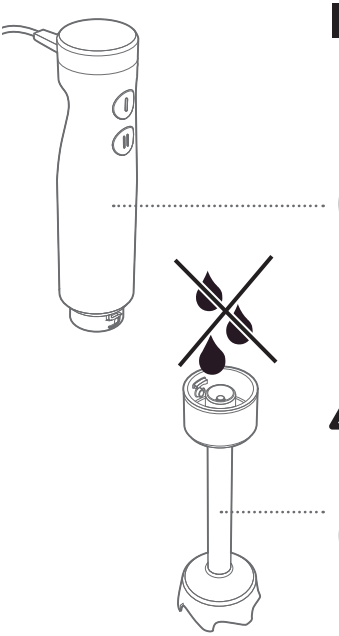

2 Reinigung

Gerät und Netzleitung nur feucht abwischen.
Nicht in Flüssigkeiten tauchen!

Vorsicht! Fassen Sie nicht an die Messer!
Lassen Sie kein Wasser eindringen!
Nicht in Flüssigkeiten tauchen!

Aufbewahrung

Bewahren Sie das Gerät an einem trockenen und kühlen Ort auf, der unzugänglich für Kinder und Haustiere ist. Nutzen Sie den mitgelieferten Baumwollbeutel um Motoreinheit, Mixaufsatz, Netzkabel und -Stecker platzsparend und gut geschützt aufzubewahren.

Kundendienst

Wenden Sie sich bei Problemen mit Ihre Stabmixer an unseren Kundendienst.

Detaillierte Hinweise zu Service, Reparatur, Garantie und der Produktregistrierung finden Sie unter www.zwilling.com/service.

Zubehör

Für Ersatzteile und Zubehör, wie z.B. die Vakuumpumpe ZWILLING Fresh & Save, wenden Sie sich bitte an www.zwilling.com/service.

Entsorgung

Das Symbol „durchgestrichene Mülltonne" erfordert die separate Entsorgung von Elektro- und Elektronik-Altgeräten (WEEE). Solche Geräte können gefährliche und umweltgefährdende Stoffe enthalten. Dieses Gerät und seine Verpackung nicht im unsortierten Hausmüll sondern an einer ausgewiesenen Sammelstelle für Elektro- und Elektronik-Altgeräte entsorgen. Dadurch tragen Sie zum Schutz der Ressourcen und der Umwelt bei. Für weitere Informationen wenden Sie sich bitte an Ihren Händler, ZWILLING (www.zwilling.com/service) oder an die örtlichen Behörden.

Kinder dürfen auf keinen Fall mit Kunststoffbeuteln und Verpackungsmaterial spielen, da Verletzungs- bzw. Erstickungsgefahr besteht. Solches Material sicher lagern oder auf umweltfreundliche Weise entsorgen.

Safety

Read these operating instructions in their entirety and with care before using the stick blender. Keep these operating instructions in a safe place. If you transfer the stick blender to a third party, ensure that you include the operating instructions in such a transfer.

Failure to observe these operating instructions can lead to personal injury or damage to the device. Zwilling accepts no liability for damage caused by failure to observe these operating instructions.

Important information for your safety is specifically marked. Be sure to observe this information in order to avoid accidents and damage to the device.

Safety Information

The stick blender ("device" in the following) is exclusively intended for chopping, pureeing and mixing food in quantities normally found in households.

Any other use is considered unintended and may result in serious injuries or damage to the device.

The device is intended for domestic use. It is not intended for commercial use.

Certain persons are at greater risk:

This device must not be used by children. Keep both the stick blender and the power cable away from children.

The stick blender can be only used by persons with reduced physical, sensory or mental capabilities or a lack of experience and/or knowledge if the person is carefully supervised, has been instructed in advance on the safe use of the stick blender and understands the resulting dangers:

- Danger due to electrical voltage
- Danger due to rotating blades

Children must be supervised to ensure that they do not play with the device.

Disconnect the stick blender from the power supply if you are not supervising the stick blender.

Children and persons with reduced physical, sensory or mental capabilities or lack of experience and/or knowledge must not clean or maintain the stick blender.

Keep children away from the packaging material. Risk of suffocation!

A faulty device can cause damage and injuries:

Always check the device for damage prior to use. If you notice any transport damage, immediately contact Customer Service (see "Customer Service"). Never use a defective. device or a faulty mixing attachment.

If the device is defective, it must be repaired. The device does not contain any parts that you are able to repair yourself.

Do not use the device outdoors or in rooms with high humidity (e.g., bathrooms).

Only connect the device to a correctly installed and grounded socket whose voltage matches the voltage specified on the type plate.

Make sure that the power cable is not kinked or trapped.

Make sure that the power cable does not hang over the edge of the table or work surface and cannot be pulled down.

Never use the device if the supply cable or the device itself is damaged.

If the device's power cable is damaged, it must be replaced by the manufacturer, the manufacturer's Customer Service, or a person with similar qualifications in order to ruled out any danger.

Never wind the power cable around the device.

Correctly attach the mixing attachment before plugging the power plug into the socket.

When you unplug the power plug from the from the socket, always pull on the power plug and never on the cable. Do not carry the device by the power cable.

Never touch the power plug with wet hands. Never switch on the device if your hands are moist or if the device is lying on a wet floor.

Never immerse the drive unit in water or other liquids, and do not clean the drive unit under running water.

Do not put the stick blender in the dishwasher.

Even if the motor is not running, as long as the power plug is plugged into the socket, there is still live voltage in the device. After every use and in the event of danger or a defect, unplug the power plug from the socket immediately. For this reason, keep the socket easily accessible at all times.

Unplug the power plug from the socket prior, before cleaning or maintaining the device.

Never unscrew the device and do not make any technical modifications.

If the stick blender is handled incorrectly, there is a substantial risk of accidents due to electric current and rotating blades. To keep the risk low, always observe the following instructions:

There is a potential risk of injury due to incorrect use. Always handle the device carefully.

Use only the original mixing attachment included in the scope of delivery.

Never touch the rotating blades either with your hands or objects. To prevent injury, be sure to keep your hair, mouth, hands, clothing and jewellery clear of the rotating blades.

When using the device, hold it by the drive unit only.

Never handle other objects in the mixing vessel during use.

Note that liquid is required to work with the stick blender. Add broth, juice, milk or similar to the mixing vessel until the desired consistency is reached.

Do not mix hot liquids. Hot liquids can splash out during mixing and cause a risk of scalding!

Never mix liquids on a heat source, e.g., on the cooker.

Use a mixing vessel that is large and tall enough to prevent liquids splashing out.

Immerse the stick blender with the blender attachment in the liquid first, making sure that the bell is completely submerged before switching on the stick blender.

Never deposit the device on a hot surface.

Store the device so that it cannot fall into a wash basin, sink or similar.

Place the mixing vessel with the food to be processed with the device on a firm, flat surface.

Do not try to chop hard ingredients or nuts with the stick blender.

Cut ingredients into small pieces first (max. 1.5 cm) before putting them in the mixing vessel. Do not try to purée large quantities of ingredients.

If overheating causes an automatic shut-off, unplug the power plug from the socket.

Switch off the device immediately and unplug the power plug from the socket in case of heat or noise development.

Do not take the blender attachment out of the mixing vessel until it has come to a standstill.

Before all work, such as cleaning or maintenance, and when not supervised and not in use, disconnect the device from the power supply.

Always clean the device after use. Do not touch the blades. There is a risk of injury! If needed, use a soft brush.

Never fully immerse the blender attachment in water or other fluids to prevent water ingress into the upper part.

If water does enter the blender attachment, allow it to dry thoroughly and do not use it again until it is completely dry.

Make sure that no moisture enters the housing during cleaning.

Do not use hard cleaning utensils such as steel wool or sharp or corrosive cleaning agents to clean the device.

Keep the device in a cool and dry place that is not accessible to children.

Technical data

Nominal voltage		220 – 240 V
Frequency		50 – 60 Hz
Max. nominal output		800 W*
Blending vessel capacity		600 ml
Dimensions ∅ / L (in mm):		52 /402 / Blender attachment L:210
Weight		875 gr
Cable length		1.2 m
Markings	⚠	Caution! Risk of injuries and damage to property!
	📖	Read these operating instruction carefully and keep them safe for future reference.
	⧈	Protection class II
	ETL C US / CE / UK CA	The appliance complies with the directives for CETL, CE and UKCA marking.

*The maximum performance was measured with the chopper, which is not included in the scope of delivery.

1. Wand- 240g carrot with 360g water, 60s in high speed
2. Chopper- 110g malt sugar with 50g almond, 30s in highest speed

Overview

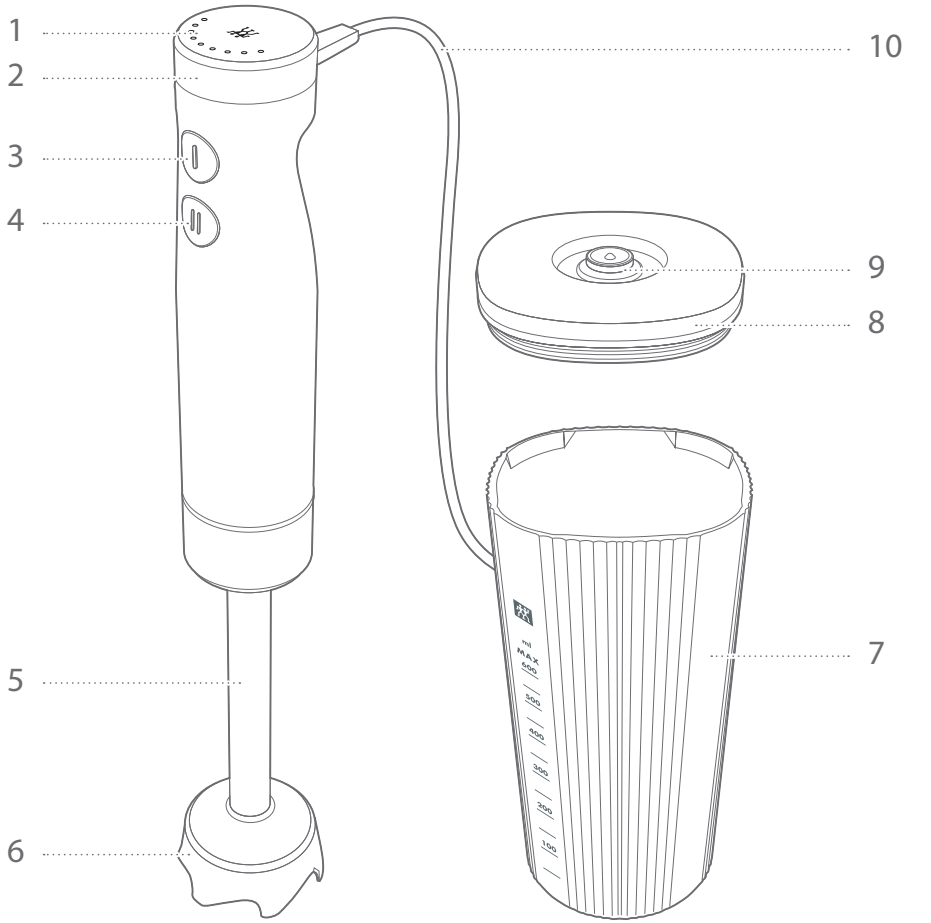

1	Display	**6**	Bell
2	Rotary speed switch	**7**	Measuring/blender vessel
3	Blender function	**8**	Vacuum cover
4	Pulse button	**9**	Vacuum valve
5	Blender attachment	**10**	Power supply cord

Before first time use

1 Unpacking and initial cleaning

Before initial use, first remove all packaging materials.

Dispose of the packaging materials in environmentally friendly way, or keep them for storing your stick blender later on.

Make sure the contents are undamaged and complete.

Fully unwind the power cable.

Before initial use, clean the blender attachment, measuring/blender vessel and vacuum cover.

If parts are missing or damaged, do not operate the stick blender. Please contact Customer Service without delay on www.zwilling.com/service.

2 Rinsing the blender attachment

Caution! Do not touch the blades, risk of cuts!

Never fully immerse the blender attachment in water or other liquids. If water does enter the blender attachment, do not use it again until it is completely dry. Make sure that all cleaning agents are removed without residues.

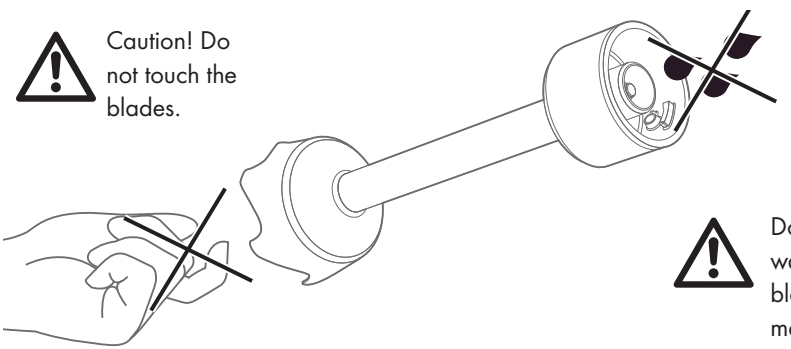

Operation

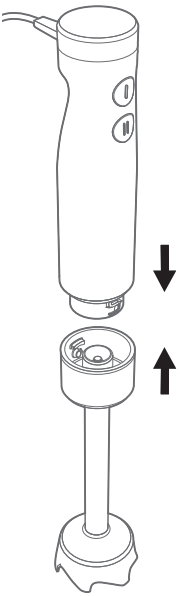

1 Fitting the blender attachment

Make sure you have unplugged the power plug from the socket.

Plug the drive unit and blender attachment together with the arrow on the drive unit pointing to the open lock on the blender attachment (1.). Twist the drive unit and blender attachment in opposite directions until the arrow is pointing to the locked lock (2.) and you feel the blender attachment engage.

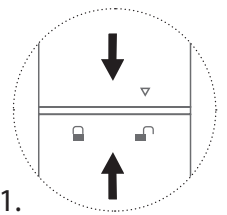

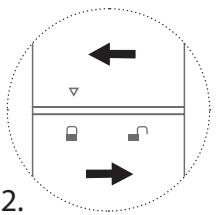

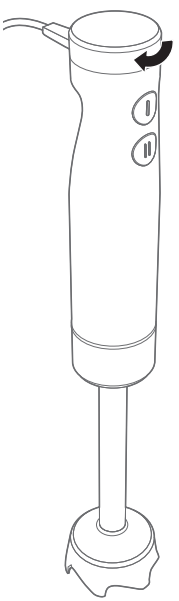

2 Setting the blending speed

Make sure the blender attachment is engaged, and plug the power plug into the socket.

You can set the blender speed in 9 stages via the rotary switch. For each speed stage, an additional light dot appears in the display. Turn the rotary switch until you have set the desired speed.

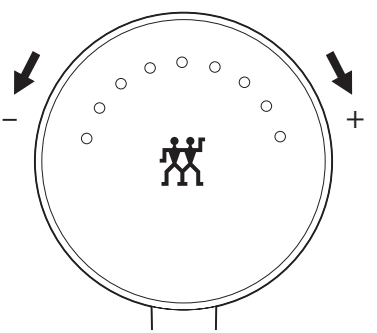

3 Preparing the measuring/blender vessel

Cut solid ingredients (e.g., applies) to a manageable size before processing them. Add the ingredients to the measuring/blender vessel. Make sure that you do not exceed the Max mark.

Hold the stick blender upright in the measuring/blender vessel so that the bell is fully immersed. Hold the measuring/blender vessel with your other hand.

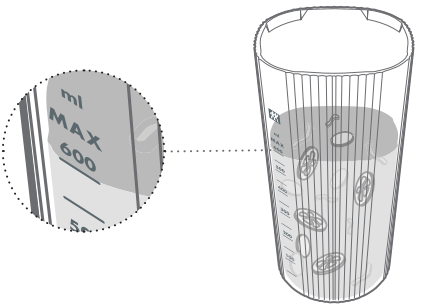

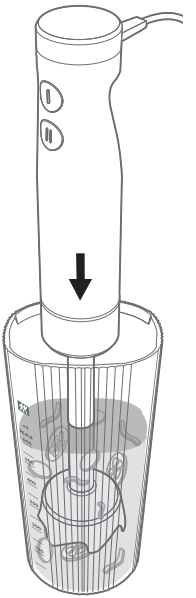

4 Using the stick blender

Press the button for the blender function. The stick blender runs at the preset speed while you hold down the button.

Move the stick blender slowly in the measuring/blender vessel until the liquid has the desired consistency. Make sure that the bell is covered by the liquid at all times.

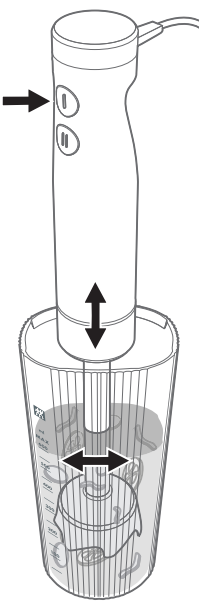

If the blending results do not offer you the desired consistency, the pieces of food may be too big. Chop them before processing.

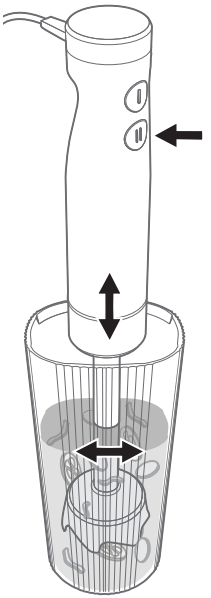

5 Pulse button

Press the Pulse button to immediately switch to maximum speed independently of the current speed setting.

Caution! Risk of damage due to overheating!
Do not use Pulse speed without an interruption for more than 60 seconds.

If overheating causes an automatic shut-off, unplug the power plug from the socket. Let the device cool down completey before you continue working with it.

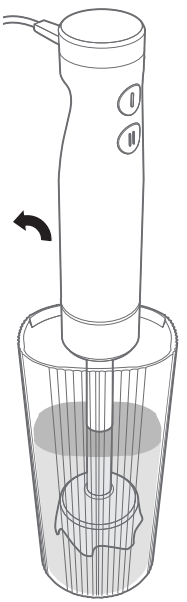

6 After processing

Release the speed button and wait for a few seconds. Take the stick blender out of the measuring/blender vessel.

Caution! Risk of injury and damage to property due to rotating blades!

The device briefly continues to run after you switch it off. Do not take the blender attachment out of the measuring/blender vessel until it has come to a standstill.

Vacuum sealing

Storing foods in the measuring/blender vessel

Using the vacuum cover and a vacuum pump (ZWILLING Fresh & Save vacuum pump, not included in the scope of delivery), you can keep foods, sauces, etc., which you have prepared fresh for longer in the measuring/blender vessel.

1. Place the vacuum cover on the measuring/blender vessel.
2. Place the vacuum pump on the valve in the vacuum cover.
3. Press the vacuum pump start button.
4. To open the measuring/blender vessel again, pull the valve up slightly at the side.

The vacuum cover can also be used without vacuum. Please note that it is not watertight in this case.

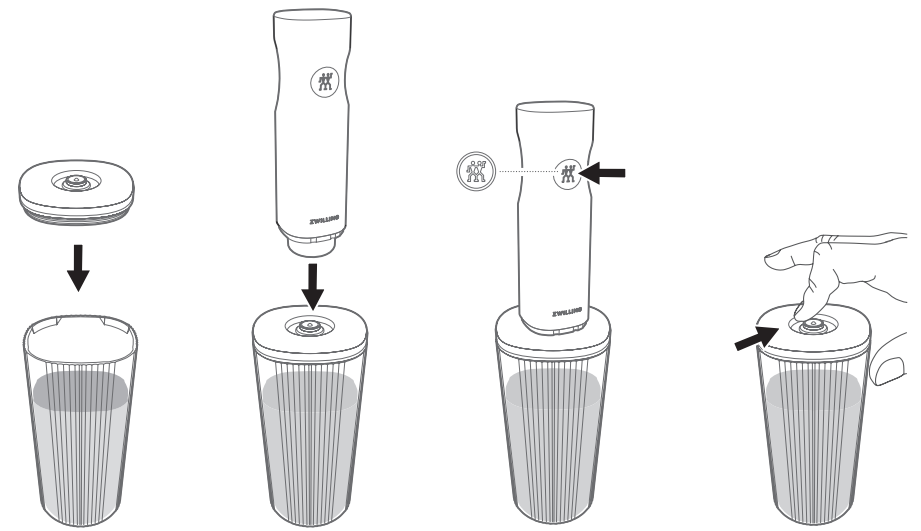

1. 2. 3. 4.

Note: The vacuum pump stops automatically when the vacuum pressure reaches the correct level. The vacuum extraction process can also be stopped manually at any time by pressing the On/Off button.

Cleaning

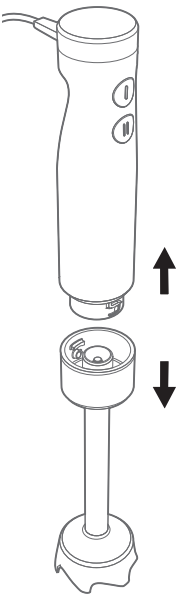

Tip for removing coarse soiling: fill some water and detergent into the measuring/blender vessel, immerse the bell completely in the vessel and run the blender.

1 Removing the blender attachment

Make sure you have unplugged the power plug from the socket. Twist the drive unit and blender attachment in opposite directions until the arrow is pointing to the open lock (2.) and remove the blender attachment.

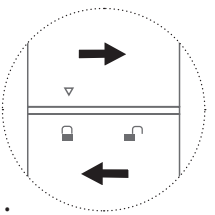

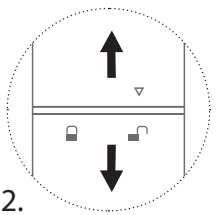

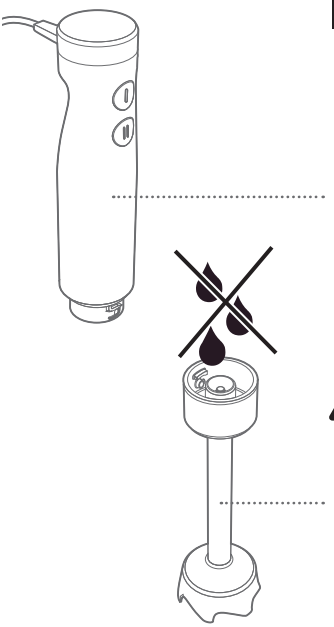

2 Cleaning

Only wipe the device and power cable with a damp cloth. Do not immerse in liquids!

Caution! Do not touch the blades!
Avoid water ingress!
Do not immerse in liquids!

Storage

Keep the device in a cool and dry place that is not accessible to children. Use the supplied cotton bag to store the drive unit, blender attachment, power cable and plug in a space-saving and well-protected way.

Customer service

Please contact our Customer Service team if you encounter any problems with your stick blender.

Detailed information on service, repairs, warranty and product registration can be found on www.zwilling.com/service.

Accessories

For spare parts and accessories, such as the ZWILLING Safe & Fresh vacuum pump, please contact www.zwilling.com/service.

Disposal

The "crossed-out refuse bin" symbol demands separate disposal of decommissioned electrical and electronic devices (WEEE). Such devices can contain hazardous substances that are harmful to the environment. Do not dispose of this device and its packaging as unsorted domestic waste; instead, return it to a designated collection point for the recycling of end-of-life electrical and electronic equipment. In this way, you can help to conserve resources and protect the environment. Contact your dealer, ZWILLING (www.zwilling.com/service) or your local authorities for more information.

Children must not play with plastic bags and packaging material, due to possible injury or danger of suffocation. Store such material safely or dispose of environmentally friendly.

Address

ZWILLING J.A. HENCKELS (UK) LTD

Unit 4 Bardon Hill

Coalville

Leicestershire LE67 1TD

UNITED KINGDOM

Sécurité

Lisez entièrement ces instructions de service avant d'utiliser votre mixeur plongeant. Conservez précieusement ces instructions de service. Si vous transmettez le mixeur plongeant à des tiers, donnez-leur également les instructions de service.

Le non-respect de ces instructions de service peut entraîner des blessures ou un dommage à l'appareil. La société Zwilling décline toute responsabilité pour les dommages résultant du non-respect des présentes instructions de service.

Les consignes importantes relatives à votre sécurité sont expressément indiquées. Veuillez impérativement respecter ces consignes afin d'éviter tout accident corporel ou dommage causé à l'appareil.

Consignes de sécurité

Le mixeur plongeant (ci-après dénommé « l'appareil ») est exclusivement destiné à hacher, réduire en purée et mixer des aliments en quantité normale pour un ménage.

Toute autre utilisation est considérée comme non conforme et peut causer des blessures graves ou des dommages à l'appareil.

L'appareil est conçu pour une utilisation domestique, non pas pour une utilisation commerciale.

Pour certaines personnes, les risques sont accrus :

L'utilisation de cet appareil par des enfants est interdite. Gardez le mixeur plongeant et le câble d'alimentation hors de portée des enfants.

Le mixeur plongeant ne doit pas être utilisé par des personnes ayant des capacités physiques, sensorielles ou mentales limitées ou encore un manque d'expérience et/ou de connaissances, à moins qu'elles ne soient surveillées attentivement, qu'elles aient reçu des instructions préalables concernant l'utilisation sûre du mixeur plongeant et qu'elles comprennent les risques qui en découlent :

- Danger engendré par une tension électrique
- Risques liés aux lames en rotation

Les enfants doivent être surveillés afin de s'assurer qu'ils ne jouent pas avec l'appareil.

Débranchez le mixeur plongeant lorsque vous ne le surveillez pas.

Le nettoyage et l'entretien du mixeur plongeant ne doivent pas être effectués par des enfants ou des personnes ayant des capacités physiques, sensorielles ou mentales limitées ou encore un manque d'expérience et/ou de connaissances.

Tenir les enfants à l'écart des matériels d'emballage. Risque d'asphyxie.

Un appareil défectueux peut provoquer des dommages matériels et des blessures :

Vérifier avant chaque utilisation que l'appareil n'est pas endommagé. Si vous constatez des dommages dus au transport, contactez immédiatement le service client (voir « Service client »). N'utilisez jamais un appareil défectueux ou un accessoire de mixage défaillant.

En cas de défaut, l'appareil doit être réparé. L'appareil ne comporte pas de composants que l'utilisateur puisse réparer lui-même.

N'utilisez pas l'appareil à l'extérieur ou dans des pièces très humides (par ex., une salle de bain).

Ne branchez l'appareil que sur une prise de courant de sécurité correctement installée et dont la tension correspond à celle indiquée sur la plaque signalétique.

Veillez à ce que le câble d'alimentation ne soit pas plié ou coincé.

Veillez à ce que le câble d'alimentation ne pende pas sur un coin de table ou de plan de travail et ne puisse pas être arraché.

N'utilisez jamais l'appareil si le câble d'alimentation ou l'appareil lui-même est endommagé.

Si le câble d'alimentation de cet appareil est endommagé, il doit être remplacé par le fabricant, son service après-vente ou une personne qualifiée similaire afin d'éviter tout danger.

N'enroulez pas le câble d'alimentation autour de l'appareil.

Installez correctement l'accessoire de mixage avant de brancher la fiche dans la prise de courant.

Pour débrancher la fiche secteur de la prise, tirer toujours directement sur la fiche, jamais sur le câble d'alimentation. Ne portez pas l'appareil en le tenant par le câble d'alimentation.

Ne touchez jamais la fiche avec des mains mouillées. Ne saisissez pas l'appareil avec des mains humides lorsque celui-ce fonctionne ou lorsque l'appareil repose sur un sol mouillé.

N'immergez jamais l'unité d'entraînement dans l'eau ou dans d'autres liquides et ne nettoyez pas l'unité d'entraînement sous l'eau courante.

Ne mettez pas le mixeur plongeant dans le lave-vaisselle.

Même lorsque le moteur ne tourne pas, il reste sous tension tant que la fiche est branchée à la prise électrique. Après chaque utilisation, en cas de danger ou de défaut, débrancher immédiatement la fiche de la prise de courant. Il convient donc de veiller à ce que la prise de courant reste toujours facilement accessible.

Débranchez la fiche de la prise de courant avant de nettoyer l'appareil ou d'en effectuer l'entretien.

Ne jamais dévisser l'appareil pour l'ouvrir et ne procéder à aucune modification technique sur cet appareil.

En cas de mauvaise utilisation du mixeur plongeant, le courant électrique et les lames en rotation présentent des risques d'accident importants. Pour

limiter les risques, respectez toujours les prescriptions suivantes :

Il existe un risque potentiel de blessure en cas de mauvaise utilisation. Manipulez toujours l'appareil avec précaution.

N'utilisez que l'accessoire de mixage original présent dans le contenu de la livraison de l'appareil.

Ne touchez jamais les lames en mouvement, que ce soit avec la main ou avec des objets. Pour éviter les blessures, il est impératif de tenir les cheveux, la bouche, les mains, les vêtements et les bijoux à l'écart des lames en mouvement.

Pendant l'utilisation, ne tenez l'appareil que par l'unité d'entraînement.

Ne manipulez jamais d'autres objets dans le récipient de travail pendant son utilisation.

Notez qu'un liquide est nécessaire pour travailler avec le mixeur plongeant. Ajoutez du bouillon, du jus, du lait ou autre dans le récipient de travail jusqu'à ce que la consistance souhaitée soit atteinte.

Ne pas mixer de liquides chauds. Lorsque vous mixez des liquides chauds, ceux-ci peuvent éclabousser et vous risquez de vous ébouillanter !

Ne mixez pas de liquides au-dessus d'une source de chaleur, par ex. sur la cuisinière.

Utilisez un récipient de travail suffisamment grand et haut pour éviter les éclaboussures de liquide.

Plongez d'abord le mixeur plongeant avec l'embout dans le liquide jusqu'à ce que la cloche soit complètement immergée avant de mettre le mixeur plongeant en marche.

Ne posez jamais l'appareil sur des surfaces chaudes.

Rangez l'appareil de manière à ce qu'il ne puisse pas tomber dans un lavabo, un évier ou autre.

Placez le récipient de travail contenant les aliments à préparer avec l'appareil sur une surface plane et solide.

N'utilisez pas le mixeur plongeant pour broyer des produits durs tels que des glaçons ou des noix.

Hachez les produits en petits morceaux (1,5 cm maximum) avant de les placer dans le récipient de travail. Ne réduisez pas en purée de grandes quantités de produits.

En cas de mise hors service automatique due à une surchauffe, débranchez la fiche de la prise de courant.

En cas de dégagement de chaleur ou d'odeur, éteignez immédiatement l'appareil et débranchez la fiche de la prise de courant.

Ne retirez l'accessoire de mixage du récipient de travail qu'après l'arrêt de l'appareil.

Débranchez l'appareil avant toute opération, telle que le nettoyage ou l'entretien, ainsi qu'en l'absence de surveillance et lorsqu'il n'est pas utilisé.

Nettoyez l'appareil après chaque

utilisation. Ne touchez pas aux lames. Risque de blessure ! Utilisez une brosse douce si nécessaire.

N'immergez jamais complètement l'accessoire de mixage dans l'eau ou tout autre liquide afin d'éviter que l'eau ne pénètre dans la partie supérieure.

Si de l'eau a pénétré dans l'accessoire de mixage, laissez-le bien sécher et ne le réutilisez pas tant qu'il n'est pas complètement sec.

Veillez à ce que l'humidité ne pénètre pas dans le boîtier pendant le nettoyage.

N'utilisez pas d'ustensiles de nettoyage durs, tels que de la laine d'acier, ni de produits de nettoyage agressifs ou corrosifs pour nettoyer l'appareil.

Stockez l'appareil dans un endroit sec et frais, hors de portée des enfants et des animaux domestiques.

Caractéristiques techniques

Tension nominale		220 – 240 V
Fréquence		50 – 60 Hz
Puissance nominale max.		800 W*
Capacité de remplissage récipient de travail		600 ml
Dimensions Ø / L (en mm) :		52 / 402 / accessoire de mixage L : 210
Poids		875 g
Longueur du câble		1,2 m
Références		Attention ! Blessures et dommages matériels possibles !
		Lire attentivement ces instructions de service et les conserver pour une utilisation ultérieure.
		Classe de protection II
		L'appareil satisfait aux directives pour le marquage CE.

*La mesure de la puissance maximale a été effectuée avec le concasseur, celui-ci n'est pas inclus dans le contenu de la livraison.

1. Bâton : 240 g de carotte avec 360 g d'eau, 60 s à vitesse élevée

2. Concasseur : 110 g de sucre malté avec 50 g d'amandes, 30 s à vitesse maximale

Vue d’ensemble

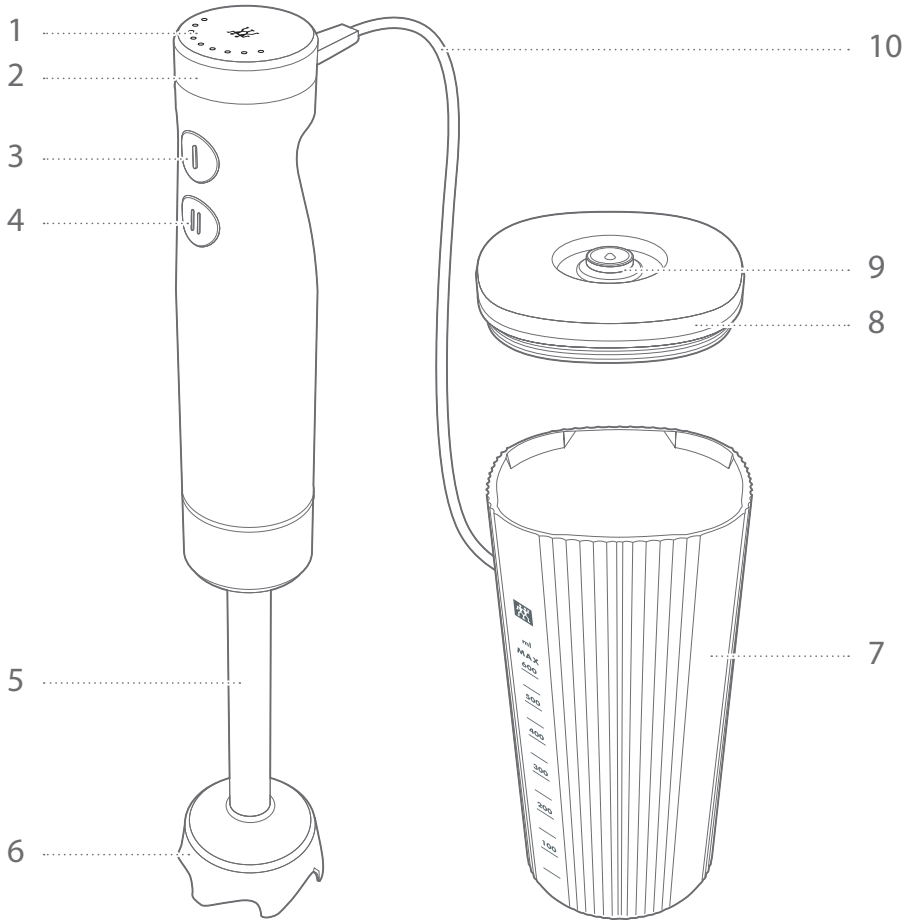

1	Écran	**6**	Cloche
2	Interrupteur rotatif vitesse	**7**	Godet mélangeur gradué
3	Fonction mélange	**8**	Couvercle à vide
4	Touche pulse	**9**	Vanne de vide
5	Accessoire de mixage	**10**	Câble d'alimentation

Avant la première utilisation

1 Déballage et premier nettoyage

Avant la première utilisation, retirez tous les matériaux d'emballage.

Éliminez les matériaux d'emballage dans le respect de l'environnement ou conservez-les pour un stockage ultérieur de votre mixeur plongeant.

Vérifiez que la livraison est complète et intacte.

N'enroulez pas le câble d'alimentation complètement.

Avant la première utilisation, rincez l'accessoire de mixage, le godet mélangeur gradué et le couvercle à vide.

En cas de pièces manquantes ou endommagées, n'utilisez pas le mixeur plongeant. Contactez immédiatement le service après-vente à l'adresse www.zwilling.com/service.

2 Rincer l'accessoire de mixage

Attention ! Ne touchez pas aux lames, risque de coupure !

Ne plongez jamais l'accessoire de mixage complètement dans l'eau ou d'autres liquides. Si de l'eau a pénétré, ne le réutilisez pas tant qu'il n'est pas complètement sec. Assurez-vous que tous les produits de nettoyage ont été éliminés sans laisser de traces.

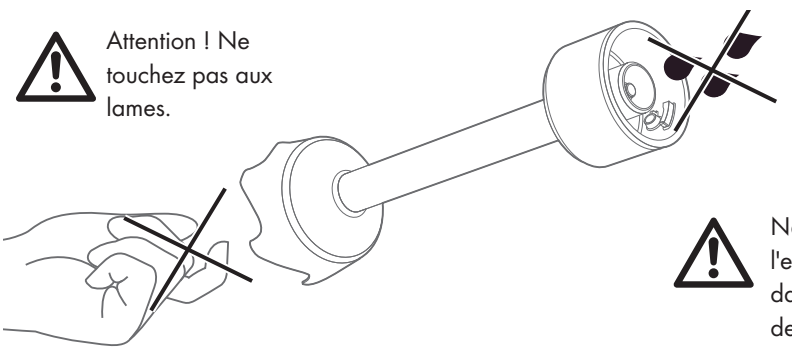

Fonctionnement

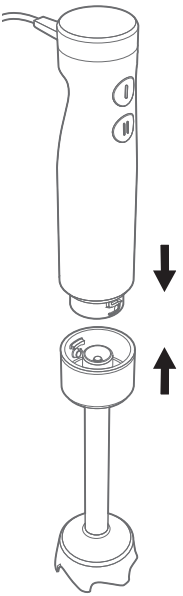

1 Brancher l'accessoire de mixage

Assurez-vous que la fiche est débranchée de la prise de courant.

Assemblez l'unité d'entraînement et l'accessoire de mixage de manière à ce que la flèche sur l'unité d'entraînement soit dirigée vers le verrou ouvert sur l'accessoire de mixage (1.). Tournez l'unité d'entraînement et l'accessoire de mixage l'un contre l'autre jusqu'à ce que la flèche pointe vers le verrou fermé (2.) et que l'accessoire de mixage s'enclenche de manière perceptible.

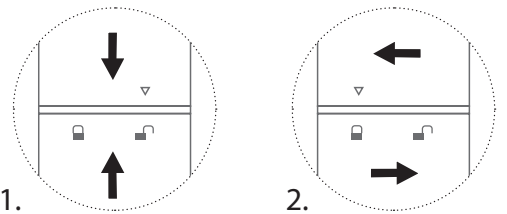

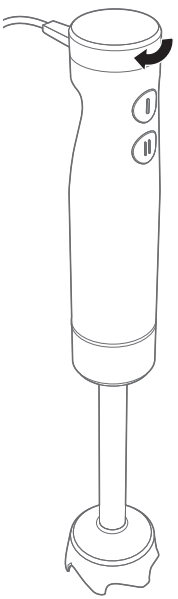

2 Définir la vitesse de mixage

Assurez-vous que l'accessoire de mixage est bien enclenché et branchez la fiche dans la prise de courant.

La vitesse de mixage peut être définie sur 9 niveaux à l'aide de l'interrupteur rotatif. Les points lumineux de l'écran s'additionnent alors pour chaque niveau de vitesse. Tournez l'interrupteur rotatif jusqu'à ce que vous obteniez la vitesse souhaitée.

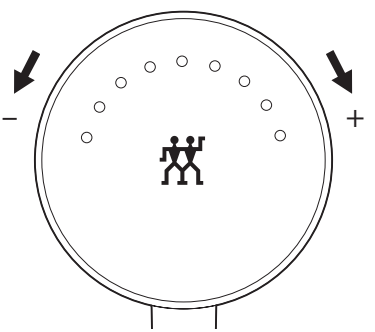

3 Préparer le godet mélangeur gradué

Concassez les produits solides (par ex. les pommes) avant de les mixer. Versez les produits dans le godet mélangeur gradué. Notez que le repère max ne doit pas être dépassé.

Tenez le mixeur plongeant verticalement dans le godet mélangeur gradué de manière à ce que la cloche soit complètement immergée. Tenez le godet mélangeur gradué avec la deuxième main.

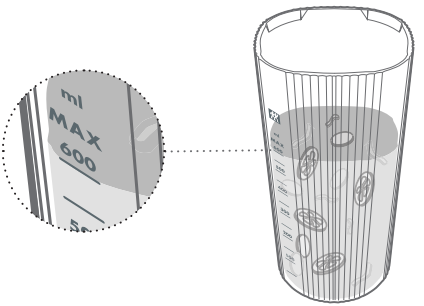

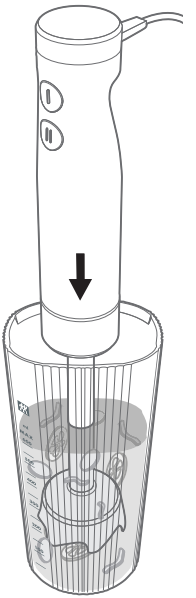

4 Utiliser le mixeur plongeant

Appuyez sur la touche de la fonction de mixage. Le mixeur plongeant fonctionne à la vitesse définie tant que la touche est maintenu enfoncée.

Déplacez lentement le mixeur plongeant dans le godet mélangeur gradué jusqu'à ce que le liquide ait la consistance souhaitée. Veillez à ce que la cloche reste toujours recouverte de liquide.

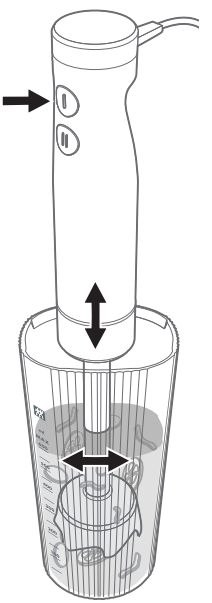

Si le résultat du mixage n'a pas la consistance souhaitée, il se peut que les morceaux d'aliments soient trop gros. Concassez-les avant de les mixer.

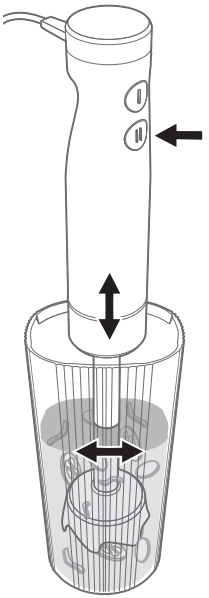

5 Touche pulse

Appuyez sur la touche pulse pour passer immédiatement à la vitesse maximale, quel que soit le réglage de la vitesse.

Attention ! Dégâts matériels par surchauffe !
N'utilisez pas le niveau pulse en continu pendant plus de 60 secondes.

En cas de mise hors service automatique due à une surchauffe, débranchez la fiche de la prise de courant. Laissez l'appareil refroidir complètement avant de reprendre le travail.

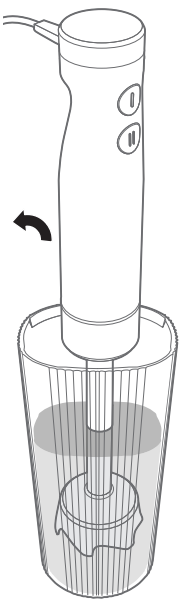

6 Après la préparation

Relâchez l'interrupteur de vitesse et attendez quelques secondes. Retirez le mixeur plongeant du godet mélangeur gradué.

Attention ! Risque de blessure et de dommage matériel dû aux lames en rotation !

L'appareil continue de fonctionner brièvement après avoir été éteint. Ne retirez l'accessoire de mixage du godet mélangeur gradué qu'après l'arrêt de l'appareil.

Mise sous vide

Conservation dans le gobelet mélangeur gradué

À l'aide du couvercle à vide et d'une pompe à vide (pompe à vide ZWILLING Fresh & Save, non fournie), vous pouvez conserver plus longtemps la fraîcheur des aliments préparés, des sauces, etc. dans le godet mélangeur gradué.

1. Placez le couvercle à vide sur le bol mélangeur gradué.
2. Placez la pompe à vide sur la vanne du couvercle à vide.
3. Appuyez sur le bouton de démarrage de la pompe à vide.
4. Pour rouvrir le godet mélangeur gradué, tirez légèrement la vanne vers le haut sur le côté.

Le couvercle à vide peut également être utilisé sans vide. Veuillez noter qu'il ne sera pas étanche.

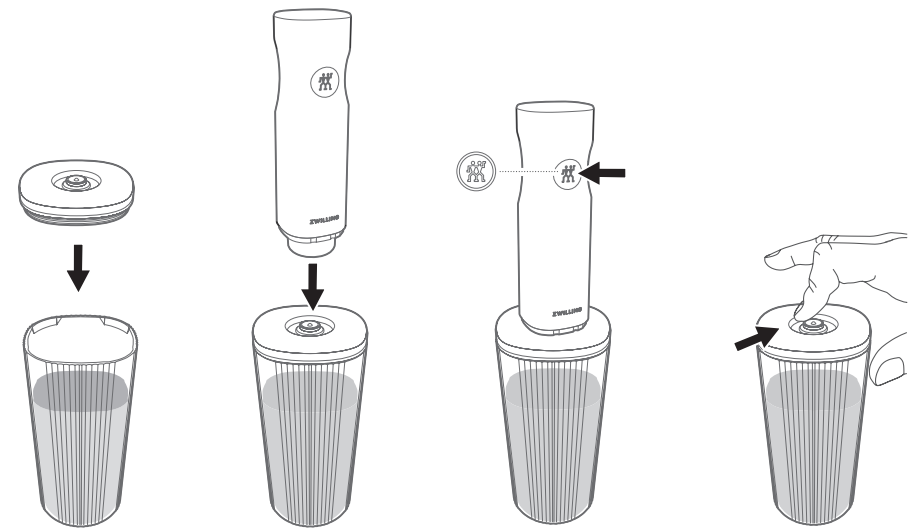

1. 2. 3. 4.

Remarque : la pompe à vide se coupe automatiquement lorsque la dépression atteint le niveau approprié. Le processus de mise sous vide peut être interrompu manuellement à tout moment en appuyant sur la touche Marche/Arrêt.

Nettoyage

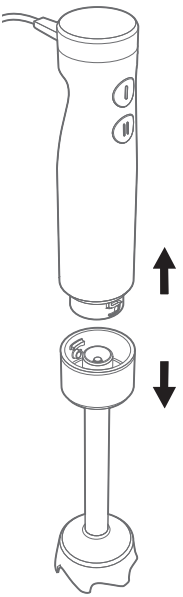

Conseil pour éliminer les grosses salissures : versez un peu d'eau et de liquide vaisselle dans le godet mélangeur gradué, plongez-y complètement la cloche et actionnez le mixeur.

1 Retirer l'accessoire de mixage

Assurez-vous que la fiche est débranchée de la prise de courant. Tournez l'unité d'entraînement et l'accessoire de mixage l'un contre l'autre jusqu'à ce que la flèche pointe vers le verrou ouvert (2.) et retirez l'accessoire de mixage.

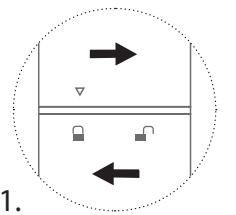

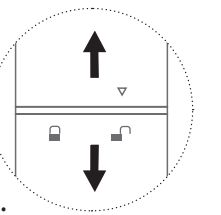

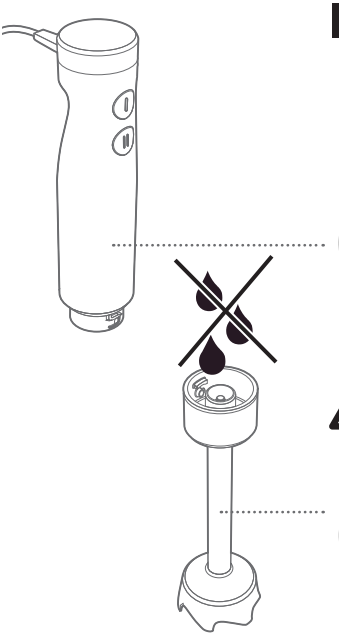

2 Nettoyage

Nettoyez l'appareil et le câble d'alimentation uniquement avec un chiffon humide.
Ne pas immerger dans un liquide !

Attention ! Ne touchez pas aux lames !
Ne laissez pas l'eau pénétrer !
Ne pas immerger dans un liquide !

Rangement

Stockez l'appareil dans un endroit sec et frais, hors de portée des enfants et des animaux domestiques. Utilisez le sac en coton fourni pour ranger l'unité moteur, l'accessoire de mixage, le câble d'alimentation et la fiche en toute sécurité et en économisant de l'espace.

Service après-vente

En cas de problèmes avec votre mixeur plongeant, contactez notre service après-vente.

Vous trouverez de plus amples informations sur le service après-vente, les réparations, la garantie et l'enregistrement des produits à l'adresse www.zwilling.com/service.

Accessoires

Pour les pièces de rechange et les accessoires, comme la pompe à vide ZWILLING Fresh & Save, veuillez vous adresser à www.zwilling.com/service.

Mise au rebut

Le symbole « poubelle barrée » impose la mise au rebut séparée de vieux appareils électriques et électronique (WEEE). Ces appareils peuvent contenir des substances dangereuses et nocives pour l'environnement. Ne pas mettre au rebut cet appareil et son emballage aux ordures ménagères non triées, mais le remettre à un point de collecte identifié pour les appareils électriques et électroniques usagés. Cela contribue à la protection des ressources et de l'environnement. Pour de plus amples informations, s'adresser à votre revendeur, ZWILLING (www.zwilling.com/service) ou aux autorités locales.

Ne laissez en aucun cas les enfants jouer avec des sacs en plastique et matériels d'emballage, puisque cela les expose à un risque de blessure ou d'étouffement. Rangez ces matières en lieu sûr ou mettez-les au rebut dans le respect de l'environnement.

Seguridad

Lea todas las partes de este manual de instrucciones antes de utilizar la batidora de mano. Guarde este manual de instrucciones en un lugar seguro. En caso de que facilite esta batidora de mano a terceros, proporcióneles también este manual de instrucciones.

La inobservancia de este manual de instrucciones puede provocar lesiones o daños en el aparato. Zwilling no se hace responsable de los daños causados por la inobservancia de este manual de instrucciones.

Las advertencias importantes para su seguridad están marcadas de forma especial. Es obligatorio respetar estas advertencias para evitar accidentes y daños en el aparato.

Advertencias de seguridad

La batidora de mano (en adelante el "aparato") sirve exclusivamente para triturar, hacer purés y mezclar alimentos en cantidades domésticamente usuales.

Cualquier otro uso no está considerado como previsto ni adecuado y puede causar graves lesiones y daños en el aparato.

El aparato está diseñado para uso doméstico, no para uso comercial.

Existe un mayor riesgo para ciertas personas:

Los niños no deben usar este aparato. Mantenga la batidora de mano y su cable eléctrico lejos del alcance de los niños.

Esta batidora de mano solo podrá ser utilizada por personas con capacidades físicas, sensoriales o mentales reducidas o por personas inexpertas cuando sean cuidadosamente supervisadas, hayan sido instruidas previamente sobre el uso seguro de la batidora de mano y hayan comprendido los peligros derivados de ella:

- Peligro por tensión eléctrica
- Peligro por cuchillas giratorias

Los niños pequeños necesitarán estar bajo vigilancia para evitar que jueguen con el aparato.

Desenchufe la batidora de mano siempre de la toma de corriente cuando no la esté vigilando.

La limpieza y el mantenimiento de esta batidora de mano no debe ser realizado por niños o por personas con capacidades físicas, sensoriales o mentales reducidas o por personas inexpertas.

Mantenga a los niños alejados del material de embalaje. Existe peligro de asfixia.

Un aparato defectuoso puede provocar daños materiales o lesiones:

Antes de cada uso, compruebe si el aparato está dañado. Si observa algún daño de transporte, póngase en contacto inmediatamente con el Servicio de Atención al Cliente (Véase

"Servicio de Atención al Cliente"). No utilice nunca un aparato o un accesorio defectuosos.

En caso de un defecto, el aparato debe ser reparado. El aparato no contiene ninguna pieza que pueda reparar usted mismo.

No utilice el aparato en exteriores o en espacios con alta humedad ambiental (por ejemplo, en un cuarto de baño).

Conecte el aparato solo a una toma de corriente adecuada, con toma de tierra, cuya tensión coincida con la indicada en la placa identificadora de tipo.

Procure que el cable eléctrico no se doble ni quede enganchado.

Procure que el cable eléctrico no cuelgue sobre una esquina de mesa o superficie de trabajo y que no pueda ser arrancado hacia abajo.

No utilice nunca el aparato si el cable eléctrico o el aparato están dañados.

Si el cable eléctrico del aparato estuviera dañado, deberá ser sustituido por el fabricante o su servicio de atención al cliente, o por otras personas igualmente cualificadas, para evitar cualquier peligro.

No enrolle el cable de red alrededor del aparato.

Inserte el brazo mezclador correctamente en el aparato antes de insertar el enchufe en la toma de corriente.

Cuando extraiga el enchufe de la toma de corriente, hágalo siempre sujetando el enchufe, nunca tirando del cable. No transporte el aparato por el cable eléctrico.

No toque nunca el enchufe con las manos mojadas. No coja el aparato con las manos mojadas, ni lo emplee cuando el aparato esté sobre suelo mojado.

No sumerja nunca el motor del aparto en agua u otros líquidos ni lo limpie bajo agua corriente.

No introduzca la batidora de mano en el lavavajillas.

Aunque el motor esté parado, hay corriente eléctrica en el interior del aparato mientras el enchufe esté conectado a la toma de corriente. Después de cada uso, en caso de peligro o defecto, extraiga inmediatamente el enchufe de la toma de corriente. Por esta razón, mantenga siempre accesible la toma de corriente.

Desenchufe el aparato de la toma de corriente antes de limpiarlo o realizar el mantenimiento.

No desmonte nunca el aparato ni haga modificaciones técnicas.

El uso incorrecto de la batidora de mano puede suponer graves peligros por corriente eléctrica y cuchillas en rotación. Para minimizar el riesgo, cumpla siempre las siguientes instrucciones:

El uso incorrecto supone un posible peligro de lesiones. Utilice el aparato siempre con cuidado.

Utilice solo el brazo de mezclado

original contenido en el volumen de entrega.

No toque nunca las cuchillas giratorias, ni con la mano ni con otros objetos. Para evitar lesiones, mantenga el cabello, la boca, las manos, la ropa y cualquier joya siempre alejados de las cuchillas.

Sujete el aparato solo por la unidad motriz durante el uso.

Durante el uso, no introduzca ningún otro objeto en el recipiente de trabajo.

Tenga en cuenta que, para trabajar con la batidora de mano, se necesita la presencia de líquido. Añada caldo, zumo, leche o similares en el recipiente hasta que alcance la consistencia deseada.

No mezcle líquidos muy calientes. ¡Al mezclar líquidos muy calientes, las salpicaduras pueden causar lesiones por quemaduras!

No mezcle nunca líquidos sobre una fuente de calor, por ejemplo, sobre el fogón encendido.

Utilice un recipiente de trabajo lo suficientemente grande y alto para evitar salpicaduras de líquidos.

Sumerja primero la batidora de mano con el brazo de mezclado en el líquido hasta que la campana quede totalmente cubierta, antes de poner en marcha la batidora.

No deje nunca el aparato sobre superficies calientes.

Guarde el aparato de forma que no pueda caer en un fregadero, lavamanos o similar.

Coloque el recipiente de trabajo con los alimentos que desee procesar sobre una superficie plana y estable.

No triture con la batidora de mano ingredientes duros, como cubitos de hielo o nueces.

Corte los ingredientes en trozos pequeños (máx. 1,5 cm) antes de introducirlos en el recipiente de trabajo. No haga purés con cantidades excesivas de alimentos.

En caos de desconexión automática por sobrecalentamiento, extraiga el enchufe de la toma eléctrica.

En caso de producción de calor o de olor, apague de inmediato el aparato y desenchúfelo de la corriente eléctrica.

Extraiga la batidora del recipiente de trabajo solo cuando se haya detenido del todo.

Desenchufe el aparato antes de cualquier trabajo como limpieza o mantenimiento, así como cuando no esté supervisado o no vaya a utilizarlo.

Limpie el aparato después de cada uso. No toque las cuchillas con los dedos. ¡Existe un serio peligro de lesión! Si hiciera falta, utilice un cepillo suave.

No sumerja nunca la barra de mezclado completamente en agua u otros líquidos, para que no entre

agua en la parte superior.

Si entrara agua en el brazo de mezclado, déjelo secar y no lo utilice hasta que esté totalmente seco.

Durante la limpieza, procure que no entre humedad dentro de la carcasa.

Para limpiar el aparato, no utilice utensilios de limpieza duros, como esponjas metálicas o utensilios de limpieza afilados o agresivos.

Conserve el aparato en un lugar fresco y seco, fuera del alcance de niños y mascotas.

Datos técnicos

Tensión nominal		220 – 240 V
Frecuencia		50 – 60 Hz
Potencia nominal máx.		800 W*
Capacidad del recipiente de trabajo		600 ml
Dimensiones Ø / L (en mm):		52 / 402 / Brazo de mezclado L: 210
Peso		875 g
Longitud de cable		1,2 m
Símbolos		¡Cuidado! ¡Posibles lesiones y daños materiales!
		Lea detenidamente este manual de instrucciones y consérvelo para futuras consultas.
		Clase de protección II
		El aparato cumple con las directivas para llevar el identificador CE.

*La medición de la potencia máxima se realizó con el brazo triturador, que no está contenido en el volumen de entrega.

1. brazo: 240 g de zanahoria con 360 g de agua, 60 s a velocidad alta

2. Triturador: 110 g de maltosa con 50 g de almendras, 30 s a velocidad máxima

Vista general

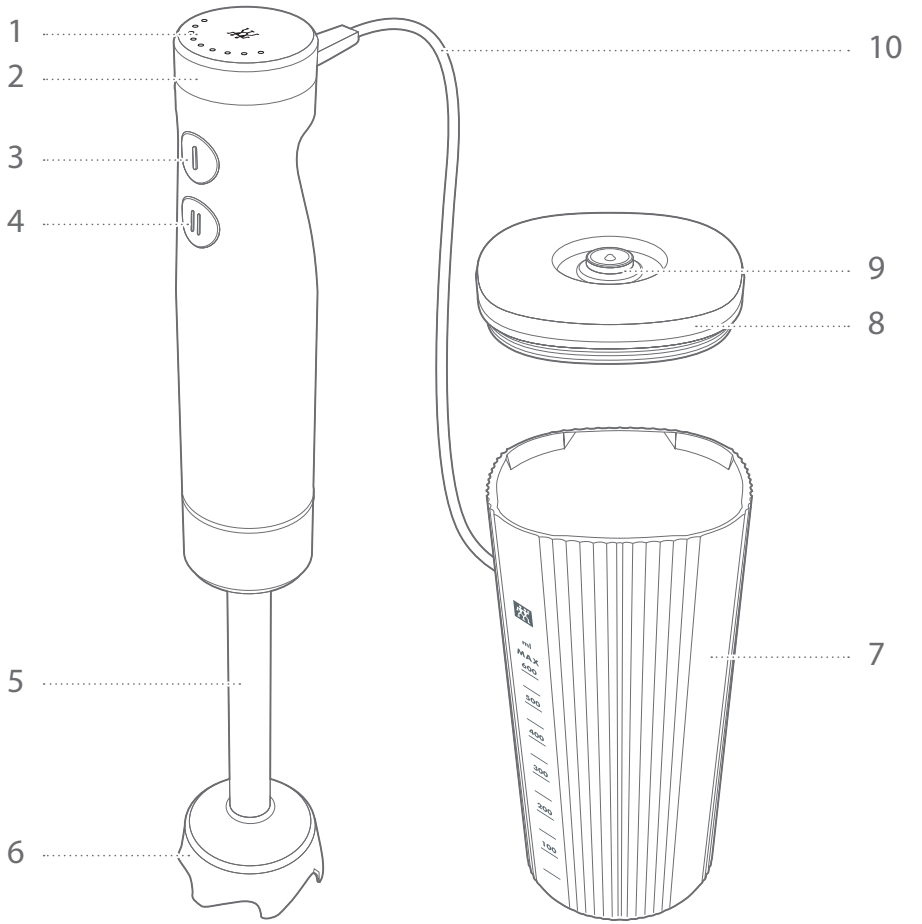

1	Pantalla	**6**	Campana
2	Selector giratorio de velocidad	**7**	Vaso medidor y de mezcla
3	Función de mezclado	**8**	Tapa hermética
4	Pulsador	**9**	Válvula de vacío
5	Brazo de mezclado	**10**	Cable de alimentación

Antes del primer uso

1 Desempaquetado y primera limpieza

Retire todos los materiales de embalaje antes del primer uso.

Elimine los materiales de embalaje respetando el medio ambiente o guárdelos para guardar después la batidora de mano.

Compruebe la integridad y el perfecto estado del producto entregado.

Desenrolle el cable del todo.

Antes del primer uso, lave con agua el brazo de mezclado, el vaso de medición y de mezclado y la tapa hermética.

En caso de ausencia de piezas o piezas defectuosas, no ponga en marcha la batidora de mano. Contacte de inmediato con el servicio de atención al cliente en www.zwilling.com/service.

2 Lavar con agua el brazo de mezclado

¡Cuidado! ¡No toque las cuchillas con los dedos, peligro de cortes!

No sumerja nunca la barra de mezclado completamente en agua u otros líquidos. Si entrara agua, no lo utilice hasta que esté totalmente seco. Asegúrese de haber eliminado del todo cualquier resto de agentes de limpieza.

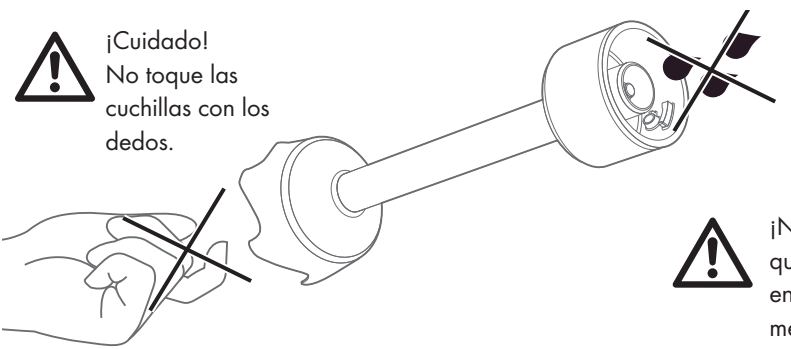

Manejo

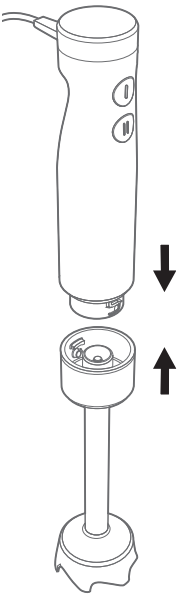

1 Inserción del brazo de mezclado

Asegúrese de que el enchufe no está conectado a la toma eléctrica.

Una la unidad motriz y el brazo de mezclado de forma que la flecha en la unidad motriz esté encima del candado abierto del brazo de mezclado (1). Gire la unidad motriz y el brazo de mezclado en direcciones opuestas hasta que la flecha señale hacia el candado cerrado (2) y note cómo el brazo se engarza.

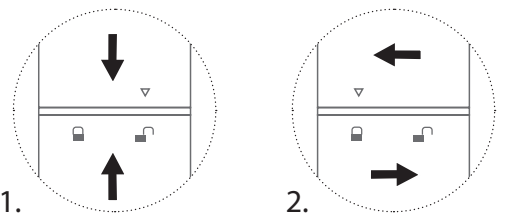

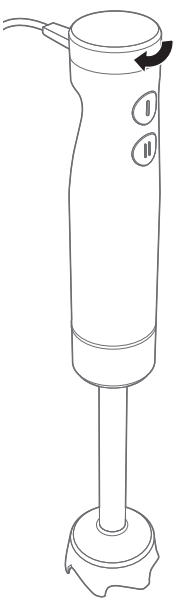

2 Ajustar la velocidad de mezclado

Asegúrese de que el brazo de mezclado está bien insertado y trabado e inserte el enchufe en la toma eléctrica.

La velocidad de mezclado se puede ajustar mediante el selector giratorio en 9 posiciones distintas. Los puntos de luz se suman en la pantalla con cada nivel de velocidad. Gire el selector hasta seleccionar la velocidad deseada.

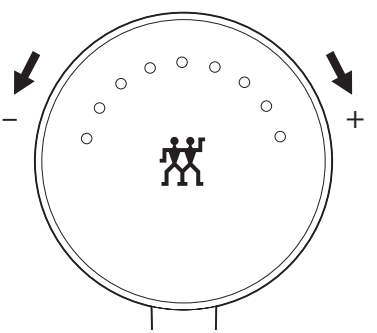

3 Preparar el vaso medidor y de mezclado

Corte a trocitos los ingredientes más duros (por ejemplo, manzana) antes de triturarlos. Añada los ingredientes en el vaso medidor y de mezclado. Compruebe que no se supera la marca Max en el vaso.

Sujete la batidora de brazo en vertical dentro del vaso de mezclado de forma que la campana quede totalmente sumergida. Sujete el vaso bien firme con la otra mano.

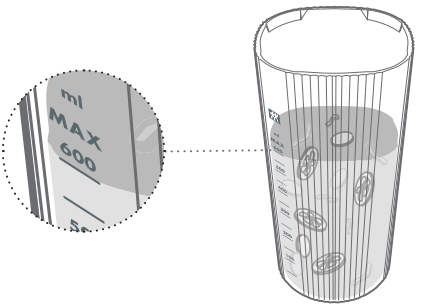

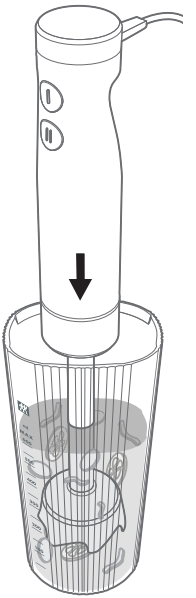

4 Manejo de la batidora de mano

Pulse el botón de función de mezclado. La batidora de mano funcionará a la velocidad seleccionada mientras se mantenga pulsado.

Mueva la batidora de mano lentamente dentro del vaso de mezclado hasta que el líquido tenga la consistencia deseada. Procure que la campana esté siempre cubierta de líquido.

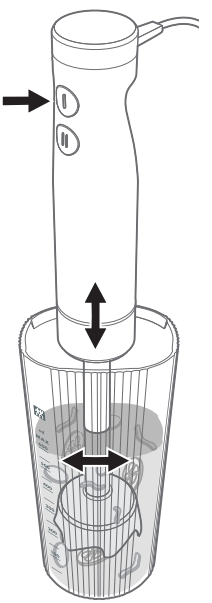

Si el resultado de mezclado no tiene la consistencia deseada, es posible que los trozos de alimentos sean demasiado grandes. Córtelos a trocitos más pequeños antes de procesarlos.

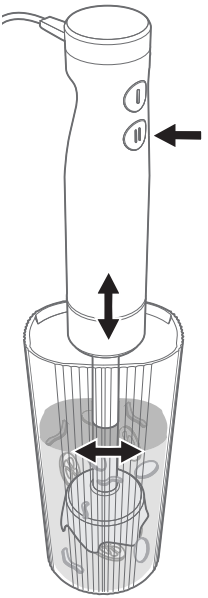

5 Pulsador de impulso

Pulse el pulsador de impulso para pasar de inmediato a la velocidad máxima, independientemente de la velocidad seleccionada.

¡Cuidado! ¡Daños materiales debido a sobrecalentamiento!
No utilice el nivel de impulso durante más de 60 segundos.

En caso de desconexión automática por sobrecalentamiento, extraiga el enchufe de la toma eléctrica. Deje que el aparato se enfríe del todo antes de continuar trabajando.

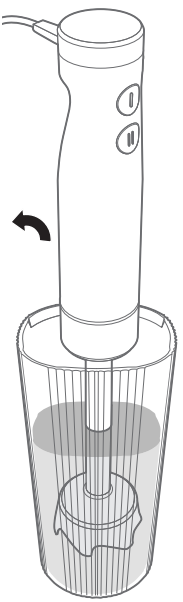

6 Después del procesado

Suelte el pulsador de accionamiento y espere unos segundos. Extraiga la batidora de mano del vaso medidor y de mezclado.

¡Cuidado! ¡Peligro de lesiones y daños materiales por cuchillas en rotación!

El aparato sigue funcionando brevemente por inercia tras el apagado. Extraiga la batidora del vaso de mezclado solo cuando se haya detenido del todo.

Cierre al vacío

Conservación dentro del vaso de medición y mezclado

Con ayuda de la tapa hermética y de una bomba de vacío (bomba de vacío ZWILLING Fresh & Save no incluida en el volumen de entrega) puede conservar frescos más tiempo los alimentos, las salsas, etc. ya preparadas dentro del mismo vaso.

1. Coloque la tapa hermética sobre el vaso de mezclado.
2. Coloque la bomba de vacío sobre la válvula de la tapa.
3. Pulse el botón de inicio de la bomba de vacío.
4. Para volver a abrir la tapa hermética, tire de la válvula lateralmente un poco hacia arriba.

La tapa hermética se puede utilizar también sin vacío. Pero tenga en cuenta de que entonces no cerrará de forma totalmente hermética.

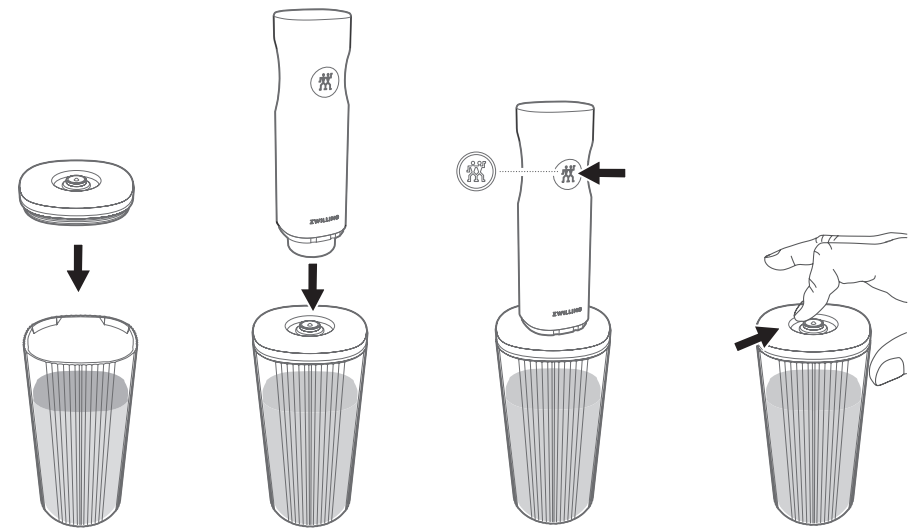

1. 2. 3. 4.

Indicación: La bomba de vacío se detiene automáticamente cuando la presión de vacío ha alcanzado el nivel correcto. El proceso de generación de vacío también se puede detener manualmente en cualquier momento pulsando la tecla de conexión/desconexión.

Limpieza

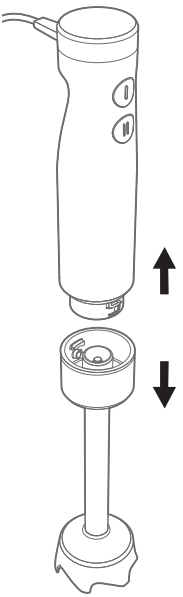

Consejo para la eliminación de suciedad muy adherida: Llene el vaso de mezclado con un poco de agua y detergente, sumerja la campana del brazo totalmente dentro y accione la batidora.

1 Extraer el brazo de mezclado

Asegúrese de que el enchufe no está conectado a la toma eléctrica. Gire la unidad motriz y el brazo de mezclado en direcciones opuestas hasta que la flecha señale hacia el candado abierto (2) y extraiga el brazo.

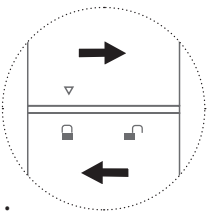

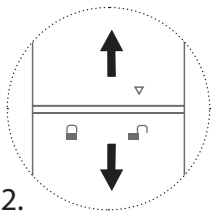

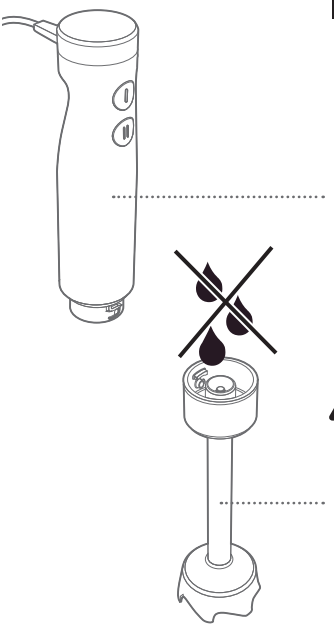

2 Limpieza

Limpiar la unidad motriz y el cable eléctrico solo con un paño húmedo. ¡No sumergir en líquidos!

¡Cuidado! ¡No toque las cuchillas con los dedos!
¡No permita que entre agua!
¡No sumergir en líquidos!

Conservación

Conserve el aparato en un lugar fresco y seco, fuera del alcance de niños y mascotas. Utilice la bolsa de algodón suministrada para guardar la unidad motriz, el brazo de mezclado, el cable eléctrico y su enchufe de forma bien protegida.

Servicio de Atención al Cliente

Si tiene problemas con su batidora de mano, póngase en contacto con nuestro servicio de atención al cliente.

Encontrará indicaciones detalladas sobre el servicio, la reparación, la garantía y el registro del producto en www.zwilling.com/service.

Accesorios

Para recambios y accesorios, como la bomba de vacío ZWILLING Fresh & Save, diríjase, por favor, a www.zwilling.com/service.

Eliminación

El icono del "cubo de basura tachado" exige el reciclado de piezas eléctricas y electrónicas por separado (WEEE). Estos aparatos pueden contener sustancias tóxicas o peligrosas para el medio ambiente. No elimine este aparato y su embalaje con la basura doméstica sin separar, sino en un punto de recogida de reciclado de piezas eléctricas y electrónicas. Con ello ayudará a preservar los recursos naturales y a proteger el medio ambiente. Contacte con su distribuidor, con ZWILLING (www.zwilling.com/service) o con las autoridades locales para obtener más información.

Los niños no deben jugar nunca con bolsas de plástico y material de embalaje, ya que existe peligro de lesiones y de asfixia. Almacenar el material de embalaje en lugar seguro o eliminarlo según la normativa de separación de residuos.

Sicurezza

Leggere completamente le istruzioni per l'uso prima di utilizzare il vostro frullatore ad immersione. Custodire le istruzioni per l'uso in un luogo sicuro. Se si cede il frullatore ad immersione a terzi, consegnare anche le istruzioni per l'uso.

La mancata osservanza di queste istruzioni per l'uso può causare lesioni o danni al dispositivo.

Zwilling declina ogni responsabilità per i danni derivanti dalla mancata osservanza di queste istruzioni per l'uso.

Le avvertenze di sicurezza importanti per l'utente sono contrassegnate specificamente. È imprescindibile attenersi a tali indicazioni per evitare infortuni e danni al dispositivo.

Avvertenze di sicurezza

Il frullatore ad immersione (di seguito "dispositivo") serve esclusivamente a sminuzzare, ridurre in purea e mixare alimenti in quantitativi nella norma in ambito casalingo.

Qualsiasi altro impiego è da considerarsi improprio e può causare gravi lesioni o danni al dispositivo.

Il dispositivo è destinato all'uso domestico, non a quello commerciale.

Per determinate persone esiste un pericolo maggiore:

I bambini non devono utilizzare questo dispositivo. Tenere lontano dalla portata dei bambini sia il frullatore ad immersione che il cavo di alimentazione.

Il frullatore ad immersione può essere impiegato da persone con capacità fisiche, sensoriali o mentali ridotte o sprovviste di esperienza e/o nozioni solo se sorvegliati attentamente, se sono state istruite in precedenza riguardo all'impiego sicuro del frullatore ad immersione e hanno compreso i pericoli derivanti dal dispositivo:

- Pericolo a causa di tensione elettrica
- Pericolo a causa di lame rotanti

Sorvegliare i bambini per assicurarsi che non giochino con il dispositivo.

Staccare la spina, se il dispositivo non viene sorvegliato.

La pulizia e la manutenzione del frullatore ad immersione non vanno eseguite da bambini e persone con capacità fisiche, sensoriali o mentali ridotte o prive di esperienza e/o di nozioni del caso.

Tenere lontani i bambini dal materiale di imballaggio. Sussiste il pericolo di soffocamento.

Un dispositivo difettoso può comportare danni materiali e lesioni:

Prima di ogni utilizzo verificare che il dispositivo non presenti dei danni. Se rilevate dei danni dovuti al trasporto, rivolgetevi immediatamente al servizio clienti (si veda "Servizio clienti"). Non

impiegate mai un dispositivo difettoso o l'inserto con le lame difettoso.

In caso di difetti, il dispositivo deve essere riparato. Il dispositivo non contiene parti che l'utente possa riparare da solo.

Non impiegate il dispositivo all'aperto o in luoghi con alto tasso di umidità dell'aria (ad es. nel bagno).

Connettere il dispositivo solo ad una presa con messa a terra installata nel rispetto delle relative norme, la cui tensione corrisponda al valore indicato sulla targhetta.

Fare attenzione che il cavo di rete non sia piegato o incastrato.

Fare attenzione che il cavo di rete non sporga oltre il bordo di un tavolo o superficie di lavoro e che non possa venir strattonato.

Non impiegare mai il dispositivo, se il cavo di rete o lo stesso dispositivo presentano dei danni.

Se il cavo di rete del dispositivo è danneggiato, esso va sostituito dal produttore o da un addetto del servizio clienti o da un persona con la dovuta qualifica per evitare l'insorgere di pericoli.

Non avvolgere il cavo di rete attorno al dispositivo.

Applicare in modo corretto l'inserto lame, prima di inserire la spina nella presa.

Quando si stacca la spina dalla presa, tirare sempre direttamente la spina e mai il cavo di rete. Non trasportare mai il dispositivo, afferandolo per il cavo di rete.

Non toccare mai la spina con le mani umide. Non azionare mai il dispositivo con le mani umide o se il dispositivo si trova su una superficie bagnata.

Non immergere mai la parte motrice in acqua o in altri liquidi e non lavare la parte motrice sotto acqua corrente.

Non mettere il frullatore ad immersione in una lavastoviglie.

Anche se il motore non gira, al suo interno è presente tensione finché la spina è inserita nella presa. Dopo ogni uso, in caso di pericolo o di difetto, scollegare immediatamente il dispositivo dalla presa. Per questo motivo mantenere sempre ben accessibile la presa.

Scollegare il dispositivo dalla presa prima di pulirlo o di effettuare la manutenzione.

Non svitare l'apparecchio e non apportare modifiche tecniche allo stesso.

In caso di un impiego erroneo del frullatore ad immersione vi sono dei consistenti pericoli di sinistri a causa della corrente elettrica e delle lame rotanti. Per mantenere basso il livello di pericolo, osservare sempre le seguenti indicazioni:

Potenzialmente sussiste il pericolo di lesionarsi a causa di un impiego erroneo. Maneggiare sempre con attenzione il dispositivo.

Impiegare solo l'inserto lame originale fornito a corredo con il dispositivo.

Non toccare mai le lame rotanti, né con le mani né con oggetti. Per evitare delle lesioni, tenere lontano dalle lame rotanti assolutamente capelli, bocca, mani, capi di abbigliamento e oggetti tipo gioielli.

Tenere saldamente il dispositivo durante l'impiego solo afferandolo alla parte motrice.

Non interferire mai durante l'impiego del frullatore ad immersione con altri oggetti nel contenitore.

Tenere presente che per l'impiego del frullatore ad immersione serve del liquido. Aggiungete brodo, succo, latte o simili nel contenitore fino a raggiungere la consistenza desiderata.

Non mixare liquidi caldi. Mixando dei liquidi caldi, possono crearsi degl spruzzi e quindi vi è il pericolo di ustionamento!

Non mixare dei liquidi su una fonte di calore, come ad es. fornelli.

Impiegare un contenitore sufficientemente grande e alto per evitare la fuoruscita di spruzzi.

Immergere il frullatore ad immersione con l'inserto lame quel tanto nel liquido che la campana risulta completamente immersa, prima di accendere il dispositivo.

Non posare il dispositivo mai su superfici roventi.

Posare il dispositivo in modo che non possa cadere in un lavandino o lavabo o simili.

Posare il contenitore con gli alimenti da trattare con il dispositivo su una superficie piana e solida.

Non sminuzzire servendosi del frullatore ad immersione degli ingredienti duri come cubi di ghiaccio o noci.

Ridurre tali ingredienti in piccoli pezzetti (max 1,5 cm) prima di metterli nel contenitore. Non ridurre a purea grossi quantitativi di ingredienti.

In caso di uno spegnimento automatico a causa di surriscaldamento, tirare la spina dalla presa.

In caso di surriscaldamento o rumori vistosi, spegnere subito il dispositivo e tirare la spina dalla presa.

Estrarre l'inserto lame dal contenitore solo dopo aver cessato di ruotare.

Estrarre la spina del dispositivo prima di ogni intervento di pulizia o di manutenzione come anche in caso di mancata sorveglianza e non impiego dello stesso.

Pulire il dispositivo dopo ogni impiego. Non toccare le lame. Susisten il pericolo di lesioni! Utilizzare se necessario uno spazzolino morbido.

Non immergere l'inserto lame mai del tutto in acqua o in altri liquidi, in modo che non possa penetrare dell'acqua nella parte superiore del dispositivo.

Se vi fosse un'infiltrazione di acqua nell'inserto lame, farlo asciugare bene e riutilizzaro solo dopo che sia perfettamente asciutto.

Fare attenzione che durante la pulizia non penetri dell'acqua all'interno del dispositivo.

Non impiegare per la pulizia del dispositivo degli utensili duri come lana di acciaio e neanche detersivi corrosivi ed aggressivi.

Conservare il dispositivo in un luogo asciutto e fresco, non accessibile per bambini ed animali domestici.

Dati tecnici

Tensione nominale		220 – 240 V
Frequenza		50 – 60 Hz
Potenza nominale mass.		800 W*
Capacità riempimento contenitore		600 ml
Dimensioni ∅ / L (in mm):		52 / 402 / Inserto lame L: 210
Peso		875 g
Lunghezza cavo		1,2 m
Indicazioni		Attenzione! Pericolo di lesioni e danni materiali!
		Leggere attentamente le presenti istruzioni per l'uso e conservarle per riferimento futuro.
		Categoria di protezione II
		Il dispositivo soddisfa le direttive per la marcatura CE.

*La potenza massima è stata misurata con lo sminuzzatore che non è compreso nella presente fornitura.

1. A immersione: 240 g di carote con 360 g di acqua, per 60 sec a massima potenza
2. Sminuzzatore: 110 g maltosio con 50 g mandorle, per 30 sec a massima potenza

Panoramica

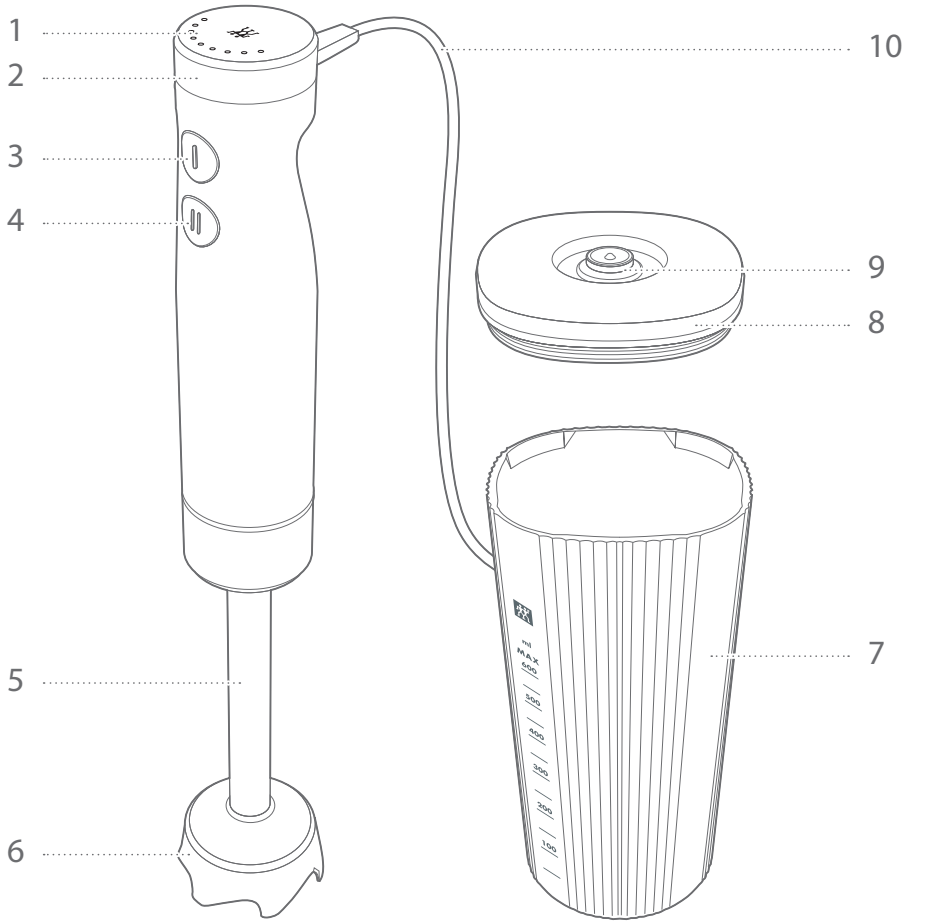

1	Display	**6**	Campana
2	Interruttore rotante velocità	**7**	Contenitore misurino
3	Funzione di mixer	**8**	Coperchio sottovuoto
4	Tasto velocità mass.	**9**	Valvola sottovuoto
5	Inserto lame	**10**	Cavo di rete

Prima del primo utilizzo

1 Disimballare e prima pulizia

Togliere prima del primo utilizzo tutti i materiali di imballaggio.

Smaltire i materiali di imballaggio in modo ecologico o conservarli per immagazzinare in un secondo momento il dispositivo.

Verificare la presenza di danni e verificare che non manchi niente.

Srotolare completamente il cavo di rete.

Sciacquare bene prima del primo utilizzo l'inserto lame, contenitore misurino e coperchio sotto vuoto.

In caso di componenti mancanti o danneggiati, non impiegare il frullatore ad immersione. Contattare immediatamente il servizio clienti, visitando www.zwilling.com/service.

2 Sciacquare bene l'inserto lame

Attenzione! Non toccare le lame, rischio di tagliarsi!

Non immergere mai l'inserto lame del tutto in acqua o altri liquidi. Se vi sono delle infiltrazioni di acqua, attendere prima dell'impiego che il dispositivo sia perfettamente asciutto. Assicurarsi che tutte le tracce di detersivi siano state rimosse.

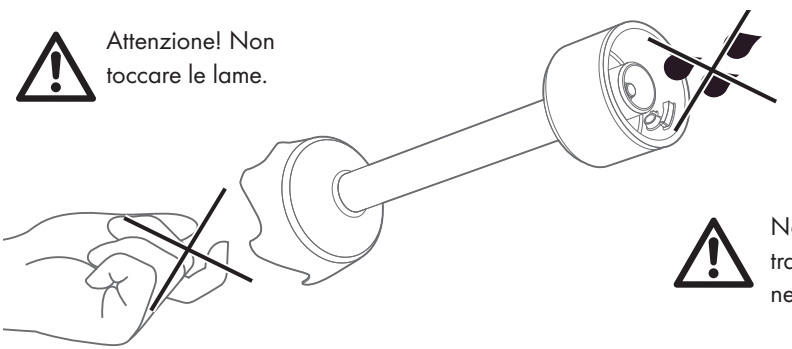

Uso

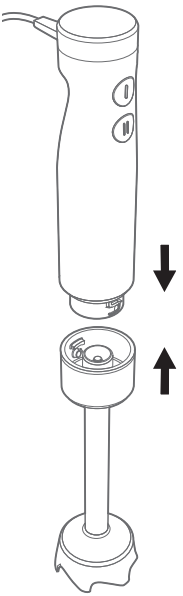

1 Inserire l'inserto lame

Assicurarsi che la spina sia stata disinserita dalla presa.

Connettere l'unità motrice e l'inserto lame in modo che la freccia sulla parte motrice punta verso il lucchetto aperto sull'inserto lame (1) . Ruotare la parte motrice e l'inserto lame in senso contrario l'uno all'altro fino a che la freccia punta sul lucchetto chiuso (2) e l'inserto lame è ben incastrato.

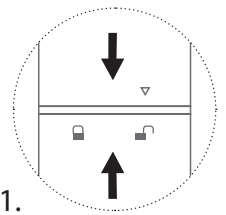

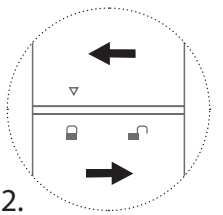

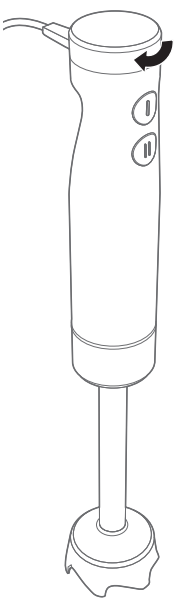

2 Impostare la velocità della rotazione

Accertarsi che l'inserto lame si ben incastrato ed inserire la spina nella presa.

La velocità di rotazione si lascia impostare attraverso l'interruttore rotante, vi sono 9 livelli. Al contempo aumentano i punti luminosi sul display per ogni livello di velocità. Ruotare il relativo interruttore fino ad aver impostato la velocità desiderata.

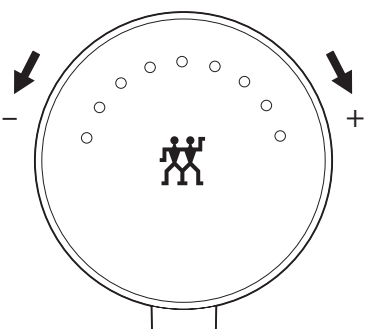

3 Preparare il contenitore-misurino

Sminuzzire ingredienti solidi (p. es. mele), prima di trattarle con il dispositivo. Versare gli ingredienti nel contenitore-misurino. Tenere presente che non va superato il limite max. riportato.

Tenere il frullatore ad immersione in modo verticale nel contenitore-misurino, in modo che la campana sia completamente immersa. Tenere saldamente il contenitore-misurino con l'altra mano.

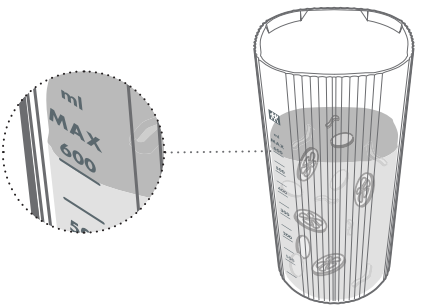

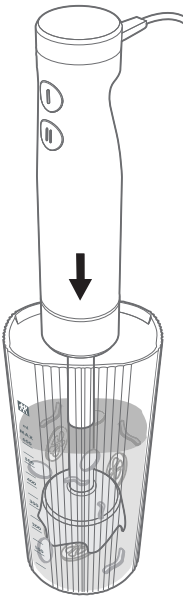

4 Azionare il frullatore ad immersione

Premere il tasto per l'azionamento del dispositivo. Il frullatore ad immersione ruoterà alla velocità impostata, fino a che tenete premuto il tasto.

Spostare lentamente il frullatore ad immersione nel contenitore-misurino fino a che la massa liquida abbia raggiunto la consistenza desiderata. Badare che la campana sia sempre coperta dal liquido.

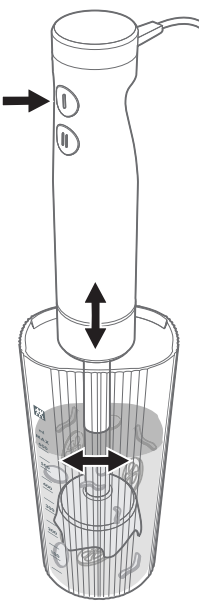

Se il risultato prodotto dal frullatore ad immersione non presenta la consistenza desiderata, forse gli ingredienti sono troppo grandi. Sminuzzire prima della loro lavorazione.

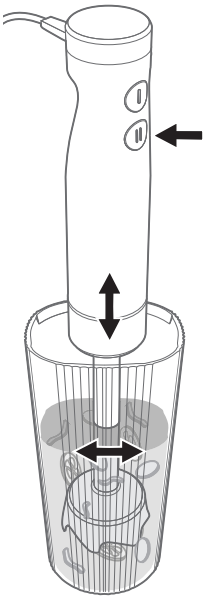

5 Tasto velocità mass.

Premere il tasto di mass. velocità, per raggiungere indipendentemente dal livello di velocità impostato subito il livello di velocità massiamo.

Attenzione! Danni materiali dovuti a surriscaldamento!
Evitare di utilizzare il tasto velocità mass. per più di 60 secondi in modo ininterrotto.

In caso di uno spegnimento automatico a causa di surriscaldamento, tirare la spina dalla presa. Fare raffreddare il dispositivo completamente, prima di proseguire con il suo impiego.

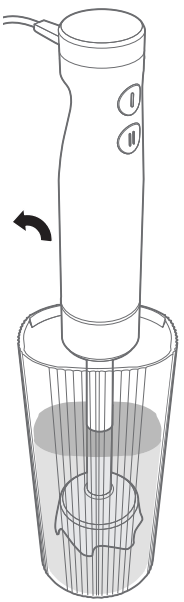

6 Dopo la lavorazione

Non azionare più il tasto velocità e fare trascorre alcuni secondi. Estrarre il frullatore ad immersione dal contenitore-misurino.

Attenzione! Rischio di lesioni e di materiali a causa delle lame rotanti!

Le lame ruoteranno ancora per pochi attimi dopo lo spegnimento del dispositivo. Estrarre l'inserto lame solo dopo l'arresto delle lame dal contenitore-misurino.

Sottovuoto

Conservazione nel contenitore-misurino

Grazie al coperchio sottovuoto e una pompa sottovuoto (pompa a vuoto ZWILLING Fresh&Save, non inclusa nella presente fornitura) si possono conservare in modo fresco gli alimenti, le salse e simili preparati nel contenitore-misurino.

1. Posizionare il coperchio sottovuoto sul contenitore-misurino.
2. Inserire la pompa a vuoto sulla valvola del coperchio sottovuoto.
3. Premere il tasto di azionamento della pompa a vuoto.
4. Per aprire nuovamente il contenitore-misurino, tirare leggermente in modo obliquo verso l'alto la valvola.

Il coperchio sottovuoto può essere utilizzato anche senza la presenza del sottovuoto. Tenere presente che esso non chiudo in modo impermeabile.

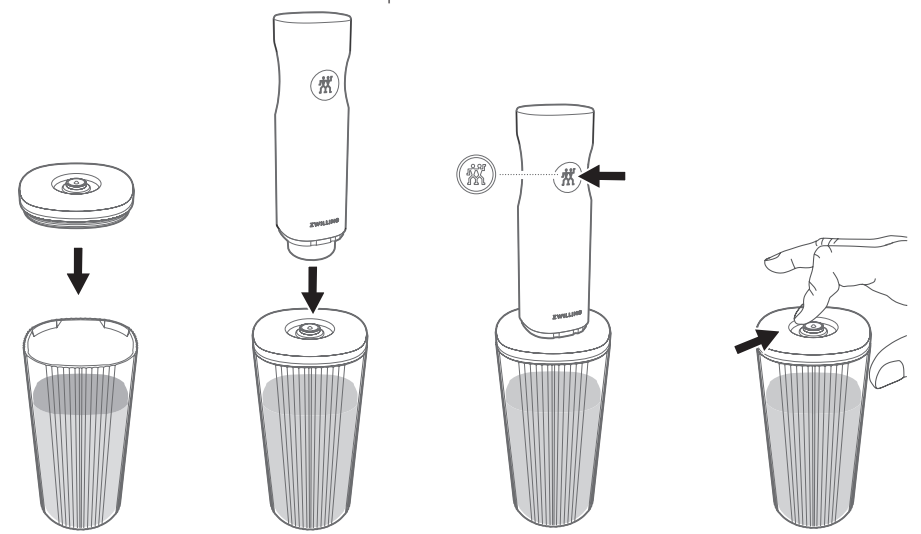

1. 2. 3. 4.

Indicazione: La pompa a vuoto si ferma automaticamente una volta che la pressione del vuoto raggiunge il livello corretto. Il processo di vacumizzazione può essere interrotto manualmente in qualsiasi momento premendo il tasto on/off.

Pulizia

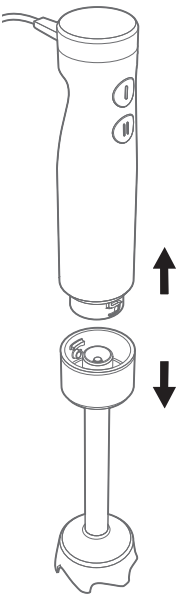

Consiglio per la rimozione di inconstrazioni: versare un po' di acqua e detergente nel contenitore-misurino, immergervi completamente la campana del frullatore ad immersione ed azionarlo.

1 Rimuovere l'inserto lame

Assicurarsi che la spina sia stata disinserita dalla presa. Ruotare la parte motrice e l'inserto lame in senso contrario l'uno all'altro fino a che la freccia punta sul lucchetto aperto (2) ed estrarre a questo punto l'inserto lame.

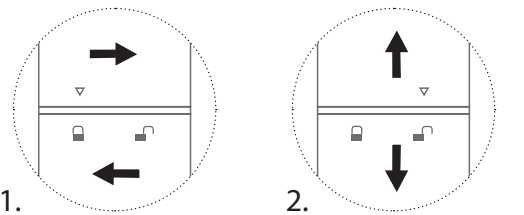

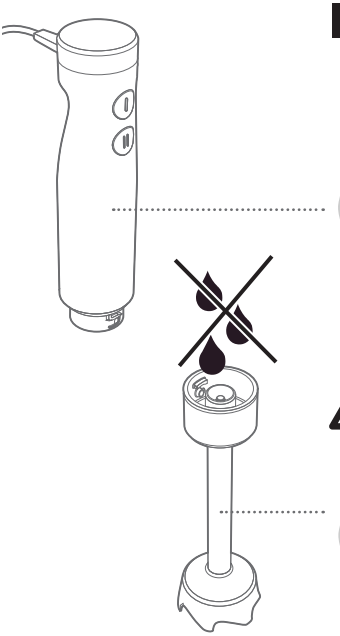

2 Pulizia

Pulire con panno umido dispositivo e cavo di alimentazione. Non immergere in liquidi!

Attenzione! Non toccare le lame!
Non fare penetrare dell'acqua!
Non immergere in liquidi!

Conservazione

Conservare il dispositivo in un luogo asciutto e fresco, non accessibile per bambini ed animali domestici. Utilizzare la sacchetto di cotone fornito a corredo per deporre e conservare in modo protetto e non ingombrante la parte motrice, l'inserto lame e la spina.

Servizio clienti

In caso di problemi con il vostro frullatore ad immersione, rivolgersi al nostro servizio clienti.

Per indicazioni dettagliate su assistenza, riparazione, garanzia e registrazione del prodotto, visitare www.zwilling.com/service.

Accessori

Per pezzi di ricambio ed accessori, come ad es. la pompa a vuoto ZWILLING Fresh&Save, rivolgersi a www.zwilling.com/service.

Smaltimento

Il "cestino barrato" richiede la raccolta separata delle apparecchiature elettriche ed elettroniche (RAEE). Questi apparecchi possono infatti contenere sostanze pericolose e dannose per l'ambiente. Non smaltire il presente dispositivo e il suo imballaggio insieme ai rifiuti domestici indifferenziati ma consegnarlo presso un punto di raccolta per il riciclaggio. In questo modo si contribuirà alla salvaguardia delle risorse e dell'ambiente. Contattare il vostro commerciante ZWILLING (www.zwilling.com/service) oppure le autorità locali per ulteriori informazioni.

Non far giocare i bambini con le buste di plastica e i materiali di imballaggio del dispositivo perché rischiano lesioni o soffocamento. Conservare questi materiali in un luogo sicuro o smaltirli nel rispetto dell'ambiente.

Veiligheid

Lees deze bedieningshandleiding volledig door alvorens uw staafmixer te gebruiken. Bewaar de gebruiksaanwijzing goed. Indien u de staafmixer aan derden doorgeeft, geef dan ook de bedieningshandleiding mee.

Het niet in acht nemen van deze bedieningshandleiding kan leiden tot letsel of beschadiging van het apparaat. Voor schade die wordt veroorzaakt door het niet in acht nemen van deze gebruiksaanwijzing is Zwilling niet aansprakelijk.

Belangrijke aanwijzingen voor uw veiligheid zijn bijzonder gekenmerkt. Neem deze aanwijzingen in acht om ongevallen en schade aan het apparaat te vermijden.

Veiligheidsinstructies

De staafmixer (hierna het "apparaat" genoemd) wordt uitsluitend gebruikt voor het hakken, pureren en mengen van voedsel in normale huishoudelijke hoeveelheden.

Elk ander gebruik geldt als niet beoogd en ernstig letsel of schade aan het apparaat tot gevolg hebben.

Het apparaat is bedoeld voor huishoudelijk gebruik, niet voor commercieel gebruik.

Voor bepaalde personen is er verhoogd gevaar:

Dit apparaat mag niet door kinderen worden gebruikt. Houd zowel de staafmixer als de netkabel uit de buurt van kinderen.

De staafmixer mag alleen worden gebruikt door personen met verminderde fysieke, zintuiglijke of mentale vermogens of een gebrek aan ervaring en/of kennis als ze onder nauw toezicht staan, vooraf zijn geïnstrueerd in het veilige gebruik van de staafmixer en de daaruit voortvloeiende gevaren hebben begrepen:

- Gevaar door elektrische spanning
- Gevaar door draaiende messen

Kinderen moeten onder toezicht staan om ervoor te zorgen dat ze niet met het apparaat spelen.

Haal de stekker van de staafmixer uit het stopcontact als u het apparaat niet gebruikt.

De reiniging en het onderhoud van de staafmixer mag niet worden uitgevoerd door kinderen en personen met verminderde fysieke, zintuiglijke of mentale vermogens of gebrek aan ervaring en/of kennis.

Houd kinderen uit de buurt van verpakkingsmateriaal. Er bestaat gevaar voor verstikking.

Een defect apparaat kan leiden tot materiële schade en letsel:

Controleer het apparaat voor elk gebruik op beschadiging. Als je transportschade ontdekt, neem dan

onmiddellijk contact op met de klantenservice (zie "Klantenservice"). Gebruik nooit een defect apparaat of een defect mixopzetstuk.

In geval van een defect moet het apparaat worden gerepareerd. Het apparaat bevat geen onderdelen die u zelf kunt repareren.

Gebruik het apparaat niet buitenshuis of in ruimtes met een hoge luchtvochtigheid (bijv. badkamers).

Sluit het apparaat alleen aan op een correct geïnstalleerd geaard stopcontact waarvan de spanning overeenkomt met de spanning die op het typeplaatje staat vermeld.

Zorg ervoor dat de netkabel niet geknikt of bekneld raakt.

Zorg ervoor dat de netkabel niet over een hoek van een tafel of werkblad hangt en niet kan worden losgetrokken.

Gebruik het apparaat nooit als de netkabel of het apparaat zelf beschadigd is.

Als de netkabel van dit apparaat beschadigd is, dient het te worden vervangen door de fabrikant of zijn klantenservice of een even gekwalificeerd persoon om gevaar te voorkomen.

Wikkel de netkabel niet om het apparaat.

Bevestig het mixopzetstuk correct voordat u de netkabel in het stopcontact steekt.

Om de netstekker uit het stopcontact te trekken, altijd direct aan de stekker trekken, nooit aan de netkabel. Draag het apparaat niet aan de netkabel.

Raak de netstekker nooit met natte handen aan. Neem het apparaat niet met natte handen in gebruik of wanneer het apparaat op een natte vloer staat.

Dompel de aandrijfeenheid nooit onder in water of andere vloeistoffen en reinig de aandrijfeenheid niet onder stromend water.

Plaats de staafmixer niet in de vaatwasser.

Ook wanneer de motor niet draait, staat de binnenzijde van het apparaat onder spanning zolang de stekker in het stopcontact is gestoken. Trek na elk gebruik, bij gevaar of bij een defect onmiddellijk de stekker uit het stopcontact. Zorg er daarom voor dat het stopcontact steeds goed toegankelijk is.

Trek de netstekker uit het stopcontact, alvorens het apparaat te reinigen of te onderhouden.

Schroef het apparaat nooit open en voer geen technische wijzigingen uit.

Als de staafmixer verkeerd wordt gebruikt, bestaat er een aanzienlijk risico op ongevallen door elektriciteit en draaiende messen. Neem altijd de volgende richtlijnen in acht om het risico laag te houden:

Er bestaat een potentieel risico op letsel door verkeerd gebruik. Ga altijd voorzichtig om met het apparaat.

Gebruik alleen het originele mixopzetstuk dat bij de levering is inbegrepen.

Raak de draaiende messen nooit aan, noch met uw handen, noch met voorwerpen. Het is cruciaal om uw haar, mond, handen, kleding en sieraden uit de buurt van de draaiende messen te houden om letsel te voorkomen.

Houd het apparaat tijdens gebruik alleen aan de aandrijfeenheid vast.

Raak tijdens gebruik nooit andere voorwerpen in het reservoir (bijv. een mengkom of schaal) aan.

Houd er rekening mee dat er voor het werken met de staafmixer vloeistof is vereist. Voeg bouillon, sap, melk etc. in het reservoir toe tot de gewenste consistentie is bereikt.

Mix geen hete vloeistoffen. Bij het mengen van hete vloeistoffen kunnen deze spatten en bestaat er gevaar voor verbranding!

Mix geen vloeistoffen op een warmtebron, bijv. op het fornuis.

Gebruik een voldoende groot en hoog reservoir om te voorkomen dat vloeistof eruit spat.

Dompel eerst de staafmixer met het mixopzetstuk in de vloeistof zodat de mesbeschermer helemaal onder staat voordat u de staafmixer inschakelt.

Plaats het apparaat nooit op hete oppervlakken.

Berg het apparaat zo op dat het niet in een wasbak, gootsteen etc. kan vallen. kan vallen.

Plaats het reservoir met de door het apparaat te verwerken etenswaren op een vlakke, stevige ondergrond.

Gebruik de staafmixer niet om harde ingrediënten zoals ijsblokjes of noten te hakken.

Snijd ingrediënten in kleine stukjes (max. 1,5 cm) voordat u ze in het reservoir doet. Pureer geen grote hoeveelheden ingrediënten.

In het geval van automatische uitschakeling als gevolg van oververhitting, trekt u de stekker uit het stopcontact.

Schakel het apparaat bij warmte- of geurontwikkeling onmiddellijk uit en trek de stekker uit het stopcontact.

Haal het mixopzetstuk pas uit het reservoir als het apparaat tot stilstand is gekomen.

Koppel het apparaat los van het lichtnet vóór alle werkzaamheden, zoals reiniging of onderhoud, en tevens wanneer er geen toezicht is en wanneer het apparaat niet in gebruik is.

Reinig het apparaat na elk gebruik. Raak de messen niet aan. Er bestaat verwondingsgevaar! Gebruik indien nodig een zachte borstel.

Dompel het mixopzetstuk nooit volledig onder in water of een andere vloeistof om te voorkomen dat er water in het bovenste gedeelte komt.

Als er water in het mixopzetstuk is gekomen, laat het dan goed drogen en gebruik het pas weer als het helemaal droog is.

Zorg ervoor dat er tijdens het reinigen geen vocht in de behuizing binnendringt.

Gebruik geen harde schoonmaakmiddelen zoals staalwol of agressieve of bijtende schoonmaakmiddelen om het apparaat te reinigen.

Bewaar het apparaat op een droge en koele plaats buiten het bereik van kinderen en huisdieren.

Technische gegevens

Nominale spanning		220 – 240 V
Frequentie		50 – 60 Hz
Max. nominaal vermogen		800 W*
Inhoud reservoir		600 ml
Afmetingen Ø / L (in mm):		52 / 402 / mixopzetstuk L: 210
Gewicht		875 g
Kabellengte		1,2 m
Kenmerkingen		Voorzichtig! Letsel en materiële schade mogelijk!
		Deze gebruiksaanwijzing zorgvuldig lezen en bewaren om hem later te kunnen raadplegen.
		Beschermingsklasse II
		Het apparaat voldoet aan de richtlijnen voor de CE-kenmerking.

*Het maximale vermogen is gemeten met de hakker, die niet bij de levering is inbegrepen.

1. Staaf: 240g wortel met 360g water, 60 s op hoge niveau

2. Hakker: 110 g moutsuiker met 50 g amandelen, 30 s op het hoogste niveau

Overzicht

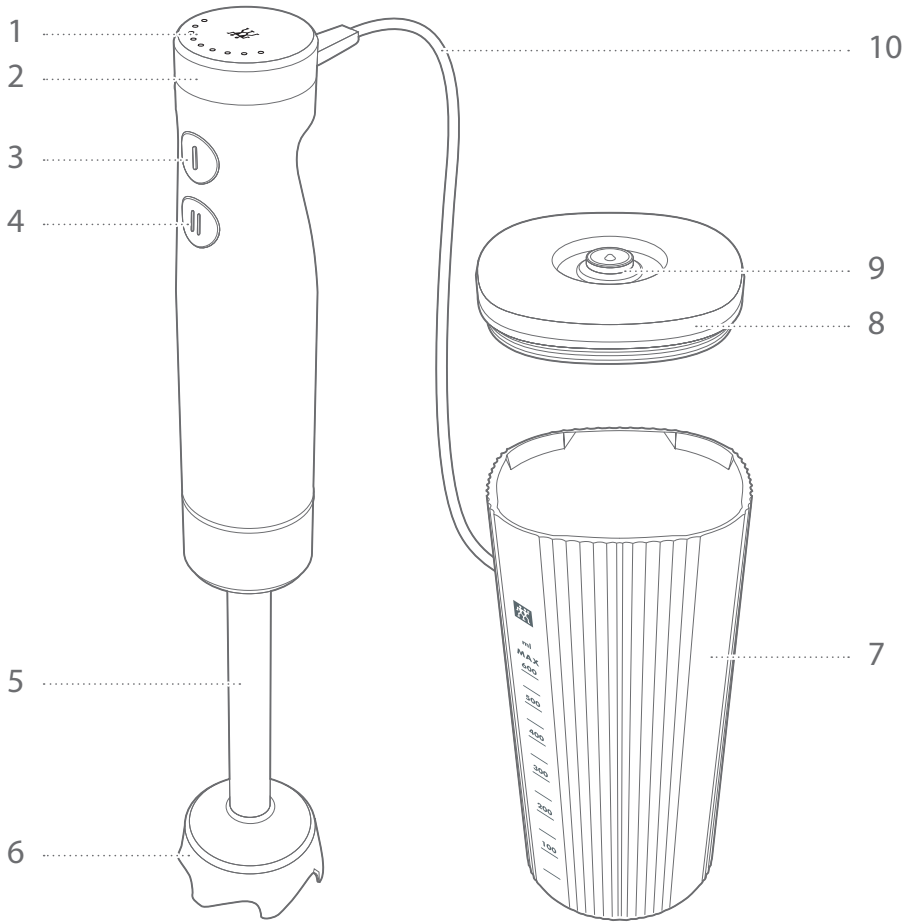

1	Display	**6**	Mesbeschermer
2	Draaischakelaar snelheid	**7**	Meet-mengbeker
3	Mixfunctie	**8**	Vacuümdeksel
4	Pulse-knop	**9**	Vacuümventiel
5	Mixopzetstuk	**10**	Netkabel

Voor het eerste gebruik

1 Uitpakken en eerste reiniging

Verwijder voor het eerste gebruik alle verpakkingsmateriaal.

Voer de verpakkingsmaterialen op een milieuvriendelijke manier af of bewaar ze voor latere opslag van uw staafmixer.

Controleer of de levering volledig en in perfecte toestand is.

Wikkel de netkabel volledig af.

Spoel voor het eerste gebruik het mixopzetstuk, de maat-mengbeker en het vacuümdeksel een keer goed uit.

Gebruik de staafmixer niet als er onderdelen ontbreken of beschadigd zijn. Neem direct contact op met de klantenservice via www.zwilling.com/service.

2 Mixopzetstuk uitspoelen

Voorzichtig! Raak de messen niet aan. Gevaar voor snijdwonden!

Dompel het mixopzetstuk nooit helemaal onder in water of andere vloeistoffen. Als er water in het apparaat is gekomen, laat het dan goed drogen en gebruik het pas weer als het helemaal droog is. Verzeker u ervan dat alle reinigingsmiddelen zijn verwijderd zonder resten achter te laten.

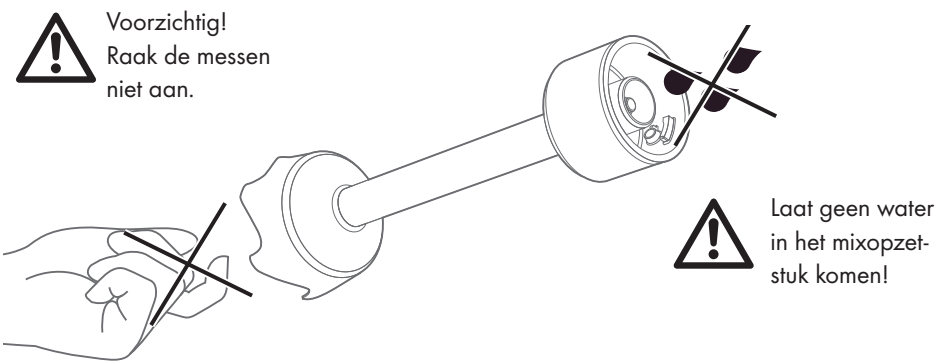

Bediening

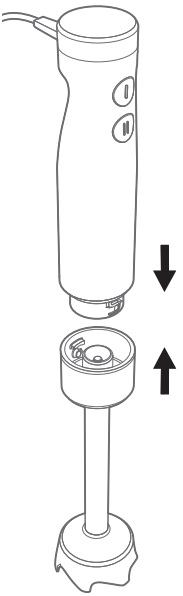

1 Mixopzetstuk plaatsen

Verzeker u ervan dat de netkabel uit het stopcontact is gehaald.

Plaats de aandrijfeenheid en het mixopzetstuk zodanig dat de pijl op de aandrijfeenheid naar de open vergrendeling op het mixopzetstuk wijst (1.). Draai de aandrijfeenheid en het mixopzetstuk in tegengestelde richting totdat de pijl naar de gesloten vergrendeling (2.) wijst en het mixopzetstuk merkbaar op zijn plaats vast klikt.

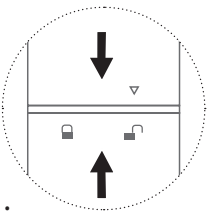

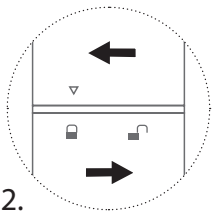

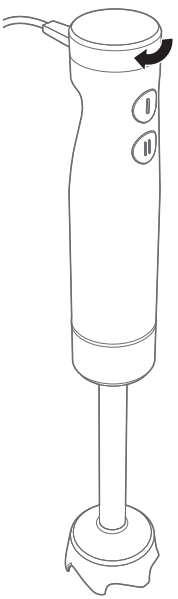

2 Mixsnelheid instellen

Zorg ervoor dat het mixopzetstuk op zijn plaats is vergrendeld en steek de netkabel in het stopcontact.

Met de draaischakelaar is de mixsnelheid in te stellen op 9 niveaus. De lichtpunten in het display worden voor elk snelheidsniveau opgeteld. Draai de draaischakelaar tot u de gewenste snelheid hebt ingesteld.

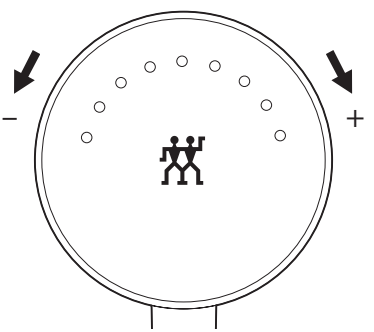

3 Meet-mengbeker voorbereiden

Maak vaste ingrediënten (bijv. appels) fijn alvorens u ze verwerkt. Doe de ingrediënten in de maat-mengbeker. Houd er rekening mee dat de max-markering niet mag worden overschreden.

Houd de staafmixer verticaal in de maat-mengbeker, zodat de mesbeschermer helemaal onder staat. Houd met uw andere hand de maat-mengbeker vast.

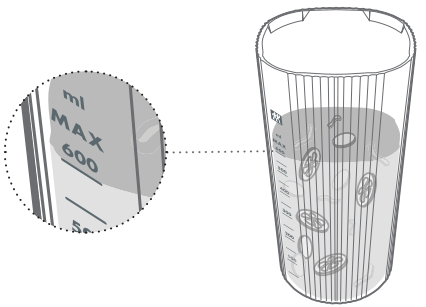

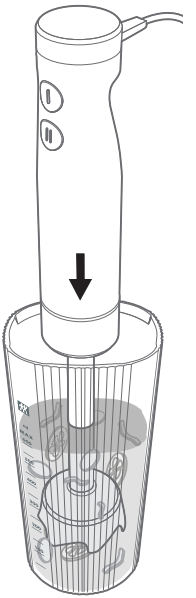

4 Staafmixer gebruiken

Druk op de knop voor de mixfunctie. De staafmixer werkt op de ingestelde snelheid zolang de knop ingedrukt wordt gehouden.

Beweeg de staafmixer langzaam in de maat-mengbeker tot de vloeistof de gewenste consistentie heeft. Zorg ervoor dat de mesbeschermer altijd bedekt is met vloeistof.

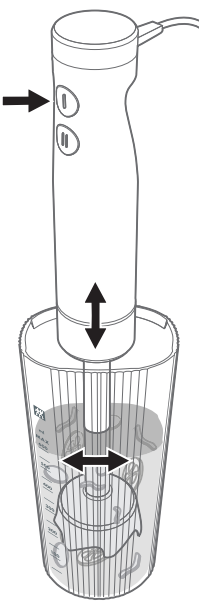

Als het mixresultaat niet de gewenste consistentie heeft, zijn de stukken van de etenswaren wellicht te groot. Maak ze kleiner alvorens te mixen.

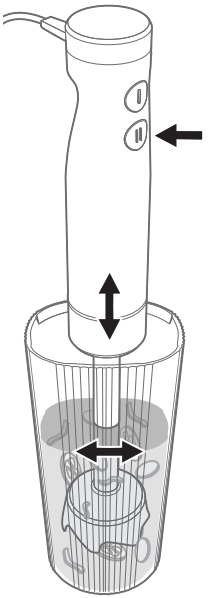

5 Pulse-knop

Druk op de Pulse-knop om direct naar het maximale snelheidsniveau te gaan, ongeacht de huidige instelling van het snelheidsniveau.

Voorzichtig! Materiële schade door oververhitting! Gebruik het pulse-niveau niet langer dan 60 seconden continu.

In het geval van automatische uitschakeling als gevolg van oververhitting, trekt u de stekker uit het stopcontact. Laat het apparaat volledig afkoelen voordat u verder gaat met werken.

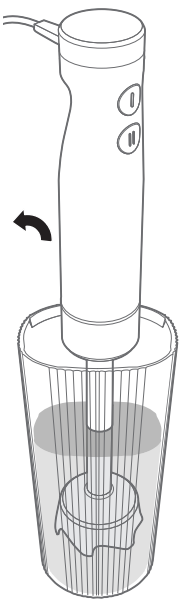

6 Na het mixen

Laat de snelheidsknop los en wacht een paar seconden. Haal de staafmixer uit de maat-mengbeker.

Voorzichtig! Gevaar voor letsel en materiële schade door draaiende messen!

Na uitschakeling loopt het apparaat nog korte tijd door. Haal het mixopzetstuk pas uit de meet-mengbeker als het apparaat tot stilstand is gekomen.

Vacumeren

Bewaren in de meet-mengbeker

Met behulp van het vacuümdeksel en een vacuümpomp (ZWILLING Fresh & Save vacuüm-pomp, niet meegeleverd) kunt u bereide gerechten, sauzen etc. langer vers houden in de maat-mengbeker.

1. Plaats het vacuümdeksel op de maat-mengbeker.
2. Plaats de vacuümpomp op het ventiel van het vacuümdeksel.
3. Druk op de startknop van de vacuümpomp.
4. Om de maat-mengbeker weer te openen, trekt u het ventiel aan de zijkant iets omhoog.

Het vacuümdeksel kan ook zonder vacuüm worden gebruikt. Houd er rekening mee dat deze dan niet waterdicht afsluit.

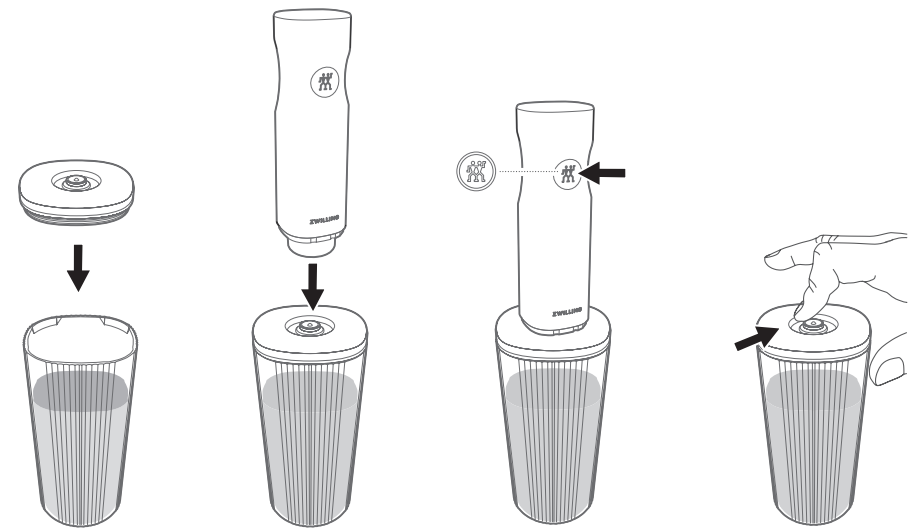

1. 2. 3. 4.

Opmerking: De vacuümpomp stopt automatisch zodra de vacuümdruk het juiste niveau bereikt. Het vacumeren kan ook op elk moment handmatig worden gestopt door op de aan/uit-knop te drukken.

Reiniging

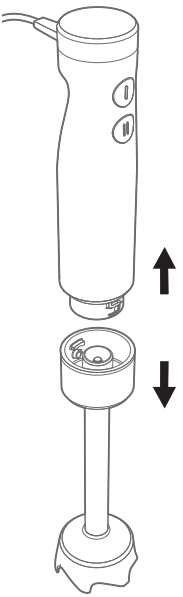

Tip voor het verwijderen van groter vuil: Vul de maat-mengbeker met wat water en afwasmiddel, dompel de mesbeschermer helemaal onder en zet de mixer aan.

1 Mixopzetstuk verwijderen

Verzeker u ervan dat de netkabel uit het stopcontact is gehaald. Draai de aandrijfeenheid en het mixopzetstuk in tegengestelde richting totdat de pijl naar de open vergrendeling (2.) wijst en verwijder het mixopzetstuk.

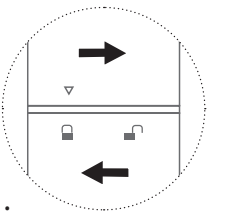

1.

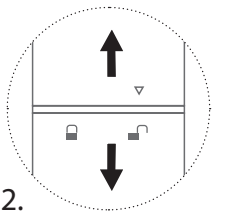

2.

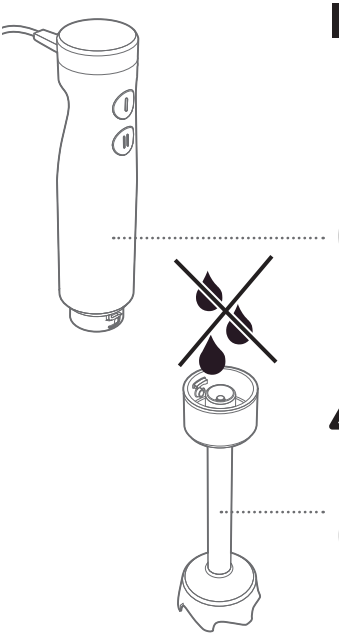

2 Reiniging

Veeg het apparaat en het netkabel alleen met een vochtige doek af. Niet onderdompelen in vloeistoffen!

Voorzichtig! Raak de messen niet aan!
Laat geen water in het apparaat komen!
Niet onderdompelen in vloeistoffen!

Opslag

Bewaar het apparaat op een droge en koele plaats buiten het bereik van kinderen en huisdieren. Gebruik de meegeleverde katoenen tas om de motoreenheid, het mixopzetstuk, de netkabel en de stekker ruimtebesparend en goed beschermd op te bergen.

Klantenservice

Neem bij problemen met uw staafmixer contact op met onze klantenservice.

Gedetailleerde aanwijzingen over service, reparatie, garantie en de productregistratie vindt u onder www.zwilling.com/service.

Accessoires

Ga voor reserveonderdelen en accessoires, zoals de ZWILLING Fresh & Save vacuümpomp, naar www.zwilling.com/service.

Afvoer

Het symbool met de doorgestreepte afvalemmer wiist erop dat afgedankte elektrische en elektronica-apparaten als speciaal afval moeten worden verwijderd. Dergelijke apparaten kunnen gevaarlijke en schadelijke stoffen bevatten. Gooi dit apparaat en de verpakking ervan daarom niet met het ongesorteerde huishoudelijk afval weg, maar lever het in bij een speciaal inzamelpunt voor afgedankte elektrische en elektronica-apparaten. Hierdoor levert u een bijdrage aan de bescherming van bronnen en het milieu. Neem voor meer informatie contact op met uw dealer, ZWILLING (www.zwilling.com/service) of de plaatselijke autoriteiten.

Kinderen mogen nooit met plastic zakken en verpakkingsmaterialen spelen vanwege het gevaar van verwonding en verstikking. Bewaar dit materiaal op een veilige plaats of voer het op milieuvriendelijke wijze af.

Güvenlik

Çubuk blenderinizi kullanmadan önce bu kullanım kılavuzunu dikkatlice okuyun. Kullanım kılavuzunu güvenli bir yerde saklayın. Çubuk blenderi bir başkasına devrettiğinizde kullanım kılavuzunu da verin.

Bu kullanım kılavuzunun dikkate alınmaması yaralanmalara veya cihazın hasar görmesine neden olabilir. Bu kullanım kılavuzunun dikkate alınmamasından kaynaklanan hasarlardan Zwilling firması sorumlu tutulamaz.

Güvenliğiniz için önemli olan talimatlar belirgin şekilde işaretlenmiştir. Kazaları ve cihazda meydana gelebilecek zararları önlemek için bu açıklamalara mutlaka uyun.

Güvenlik Talimatları

Çubuk blender (bundan böyle "cihaz" olarak anılacaktır) yalnızca az miktarda gıdaların doğranması, püre haline getirilmesi ve karıştırılması için tasarlanmıştır.

Başka her türlü kullanım amaç dışı kullanım olarak değerlendirilip ağır yaralanmalara veya cihazın hasar görmesine neden olabilir.

Cihaz ticari kullanım için değil, ev kullanımı için tasarlanmıştır.

Belirli kişiler için daha büyük bir tehlike söz konusudur:

Bu cihaz çocuklar tarafından kullanılmamalıdır. Hem çubuk blenderi hem de güç kablosunu çocuklardan uzak tutun.

Çubuk blender, dikkatli bir gözetim altında olduğu veya kendilerine cihazın kullanımı konusunda gerekli talimatlar verildiği ve olası tehlikeleri anladığı sürece fiziksel, duyusal veya zihinsel kapasitesi sınırlı ya da denetim ve/veya bilgi eksiği olan kişiler tarafından kullanılabilir.

- Elektrik gerilimi nedeniyle tehlike
- Dönen bıçaklar nedeniyle tehlike

Çocukların cihazla oynamaması için cihazı kullanırken gözetim altında olmaları gereklidir.

Çubuk blender gözetiminiz altında olmadığında fişi çekin.

Çubuk blenderin temizliği ve bakımı, çocuklar ve fiziksel, duyusal veya zihinsel kapasitesi sınırlı ya da denetim ve/veya bilgi eksiği olan kişiler tarafından yapılmamalıdır.

Çocukları ambalaj malzemesinden uzak tutun. Aksi takdirde boğulma tehlikesi vardır.

Arızalı bir cihaz maddi hasarlara ve yaralanmalara neden olabilir:

Her kullanımdan önce cihazı hasarlar açısından kontrol edin. Bir nakliye hasarı tespit ettiğinizde gecikmeden müşteri hizmetine danışın (bkz. "Müşteri Servisi"). Asla arızalı bir cihazı veya hatalı bir blender ayağını kullanmayın.

Bir arıza olması durumunda cihaz tamir edilmeli. Cihazın içinde kullanıcı

tarafından tamir edilebilecek parçalar bulunmamaktadır.

Cihazı dışarıda veya nem oranı yüksek olan odalarda (örn. banyoda) kullanmayın.

Cihazı sadece düzgün şekilde monte edilmiş, şebeke gücü cihazın tip etiketinde belirtilen bilgilere uygun olan topraklı bir prize bağlayın.

Güç kablosunun kıvrılması ve sıkışmasını engelleyin.

Güç kablosunun masa veya tezgâh kenarından sarkmasına izin vermeyerek cihazın düşürülmesini engelleyin.

Güç kablosu veya cihaz hasarlı durumdayken cihazı kesinlikle kullanmayın.

Bu cihazın güç kablosu hasarlı olduğunda tehlikeli durumları önlemek için üreticiye, müşteri servisine ya da benzer nitelikteki kalifiye bir kişiye güç kablosunu değiştirtin.

Güç kablosunu cihazın etrafına sarmayın.

Fişi prize takmadan önce blender ayağını düzgün şekilde takın.

Cihazın fişini prizden çıkarırken her zaman kablodan değil fişten tutarak çekin. Cihazı güç kablosundan tutarak taşımayın.

Cihazın fişine asla ıslak ellerle dokunmayın. Cihazı nemli ellerle veya cihaz ıslak bir zemindeyken çalıştırmayın.

Motorlu gövdeyi asla suya veya başka sıvılara daldırmayın ve onu akan su altında temizlemeyin.

Çubuk blenderi bulaşık makinesine koymayın.

Motor çalışmasa bile fiş prizde takılı olduğu sürece cihazın içinde gerilim bulunmaktadır. Her kullanımdan sonra, tehlikeli durumlarda ve bir arıza meydana geldiğinde hemen fişi prizden çekin. Bu nedenle prizin her zaman kolayca ulaşılabilir olmasını sağlayın.

Temizlik veya bakım yapmadan önce cihazın fişini prizden çekin.

Cihazı kesinlikle açmayın ve modifiye etmeyin.

Çubuk blender yanlış kullanıldığında elektrik akımı ve dönen bıçaklar nedeniyle ciddi kaza tehlikeleri oluşabilir. Riski en aza indirmek için her zaman aşağıdaki kurallara uyun:

Yanlış kullanım nedeniyle potansiyel bir yaralanma riski vardır. Cihazı kullanırken her zaman özenle davranın.

Sadece teslimat kapsamında bulunan orijinal blender ayağını kullanın.

Asla ellerinizle veya nesnelerle hareket halindeki bıçaklara dokunmayın. Yaralanmaları önlemek için saçlarınızı, ağzınızı, ellerinizi, giysilerinizi ve takıları hareket halindeki bıçaklara yaklaştırmayın.

Cihazı kullanım esnasında sadece motorlu gövdeden tutun.

Kullanım sırasında başka nesneleri karıştırma kabına sokmayın.

Çubuk blenderle çalışmak için sıvıya ihtiyaç olduğunu dikkate alın. İstenen kıvama ulaşılıncaya kadar et suyu,

meyve suyu, süt vb. karıştırma kabına ilave edin.

Sıcak sıvıları karıştırmayın. Sıcak sıvılar karıştırılırken etrafa sıçrayabildiğinden dolayı haşlanma tehlikesi vardır!

Ocak gibi ısı kaynaklarının üstünde sıvıları karıştırmayın.

Sıvıların etrafa sıçramasını önlemek için yeterince büyük ve derin bir kap kullanın.

Çubuk blenderi çalıştırmadan önce, blender ayağının bıçak yuvası tam olarak sıvıya daldırın.

Cihazı asla sıcak yüzeylere koymayın.

Cihazı lavaboya, evyeye vb. düşemeyecek şekilde saklayın.

İşlenecek malzemeyi içeren karıştırma kabını düz ve sabit bir zemine yerleştirin.

Çubuk blender ile buz küpleri veya fındık gibi sert malzemeleri parçalamayın.

Gıda malzemelerini karıştırma kabına koymadan önce küçük parçalara doğrayın (maks. 1,5 cm). Büyük miktarda gıda malzemesini püre haline getirmeyin.

Cihaz aşırı ısındığı için otomatik olarak kapandığında fişi prizden çekin.

Cihaz ısındığında veya koku oluştuğunda cihazı hemen kapatıp fişi prizden çekin.

Blender ayağını ancak cihaz durduktan sonra karıştırma kabından çıkarın.

Temizlik veya bakım gibi her türlü çalışmalardan önce, cihaz gözetim altında olmadığında ve kullanılmadığında fişi prizden çekin.

Cihazı her kullanımdan sonra temizleyin. Bıçaklara dokunmayın. Yaralanma tehlikesi vardır! Gerekirse yumuşak bir fırça kullanın.

Üst kısmına suyun girmemesi için blender ayağını asla tamamen suya veya başka sıvılara daldırmayın.

Eğer blender ayağına su girdiyse, iyice kurumasını bekleyin ve ancak tamamen kuruduktan sonra tekrar kullanın.

Cihazı temizlerken gövdeye nemin girmemesine dikkat edin.

Cihazı temizlemek için çelik yün gibi sert temizlik aletleri ve keskin veya aşındırıcı deterjanları kullanmayın.

Cihazı kuru ve serin ve çocukların ve evcil hayvanların ulaşamayacağı bir yerde saklayın.

Teknik Bilgiler

Nominal gerilim		220 – 240 V
Frekans		50 – 60 Hz
Maks. nominal güç		800 W*
Karıştırma kabı dolum kapasitesi		600 ml
Boyutlar Ø / U (mm):		52 / 402 / Blender ayağı U: 210
Ağırlık		875 g
Kablo uzunluğu		1,2 m
İşaretler	⚠	Dikkat! Yaralanmalar ve maddi hasarlar meydana gelebilir!
	📖	Bu kullanım kılavuzunu dikkatlice okuyun ve daha sonra başvurmak üzere saklayın.
	⧈	Koruma sınıfı II
	CE	Cihaz CE işareti yönetmeliklerine uygundur.

*Maksimum güç teslimat kapsamında bulunmayan doğrayıcı ile ölçülmüştür.

1. Çubuk: 240 g havuç ile 360 g su, 60 sn. yüksek hızda
2. Doğrayıcı: 110 g malt şekeri ile 50 g badem, 30 sn. en yüksek hızda

Genel Bakış

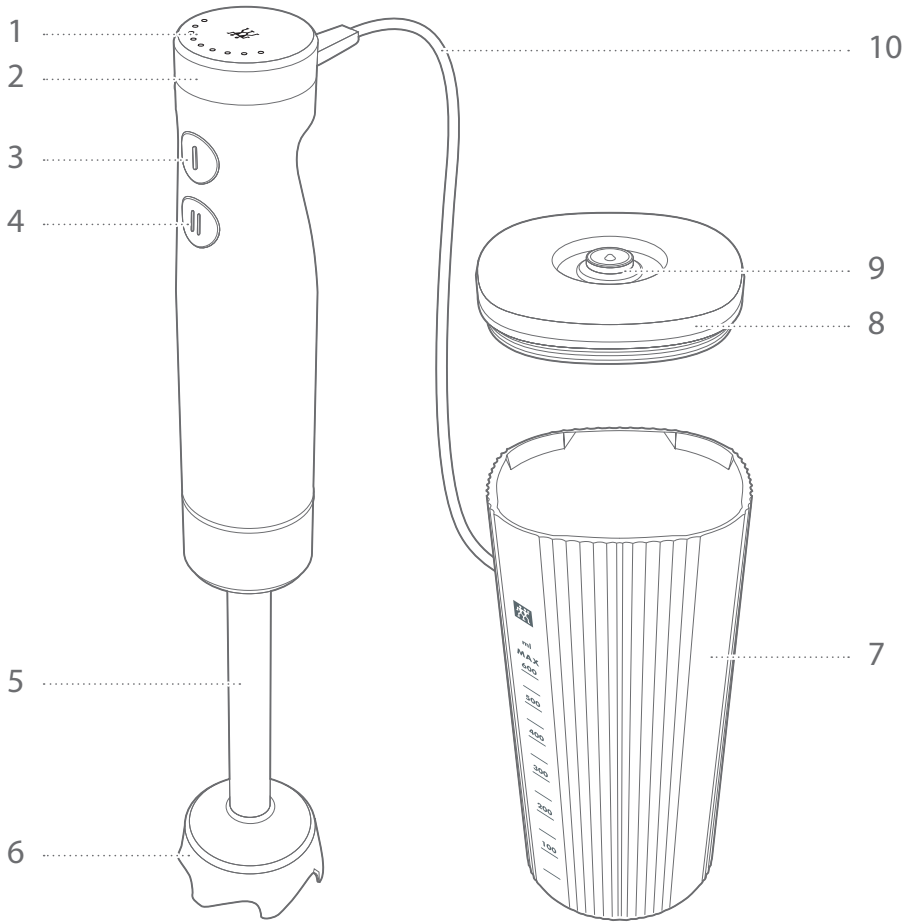

1	Gösterge	**6**	Bıçak yuvası
2	Hız ayarı için döner anahtar	**7**	Ölçme/karıştırma kabı
3	Karıştırma fonksiyonu	**8**	Vakum kapağı
4	Yüksek hız tuşu	**9**	Vakum valfi
5	Blender ayağı	**10**	Güç kablosu

İlk Kullanımdan Önce

1 Ambalajdan Çıkarma ve İlk Temizleme

İlk kullanımdan önce tüm ambalaj malzemelerini çıkarın.

Ambalaj malzemelerini çevreye zarar vermeden tasfiye edin veya çubuk blenderinizi muhafaza etmek için saklayın.

Teslimatı eksiksizlik ve hasarlar bakımından kontrol edin.

Güç kablosunu tamamen açın.

İlk kullanımdan önce blender ayağını, ölçme/karıştırma kabını ve vakum kapağını yıkayıp durulayın.

Eksik veya hasarlı parçalar varsa çubuk blenderi çalıştırmayın. Gecikmeden müşteri servisine danışın:
www.zwilling.com/service.

2 Blender Ayağının Yıkanması

Dikkat! Bıçaklara dokunmayın, kesme tehlikesi!

Blender ayağını asla tamamen suya veya başka sıvılara daldırmayın. Su girdiyse iyice kurumasını bekleyin ve ancak tamamen kuruduktan sonra tekrar kullanın. Bütün deterjanların kalıntı bırakılmadan çıkarıldığından emin olun.

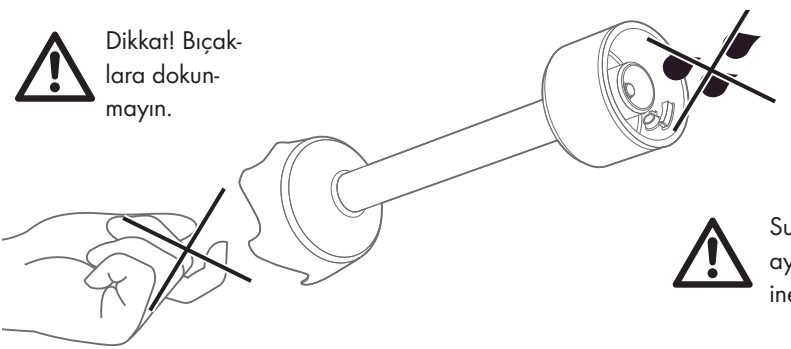

Kullanım

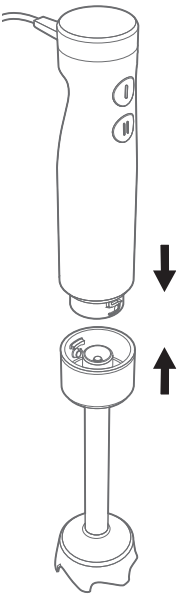

1 Blender Ayağının Takılması

Fişin prizden çekilmiş olduğundan emin olun.

Motorlu gövde ile blender ayağını, motorlu gövdedeki ok blender ayağındaki açık kilit simgesine gösterecek şekilde birleştirin (1.). Motorlu gövde ve blender ayağını, ok kapalı kilit simgesine gösterip (2.) blender ayağı hissedilir şekilde yerine oturuncaya kadar birbirlerine karşı döndürün.

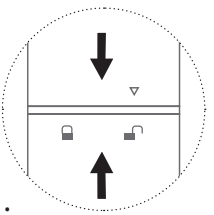

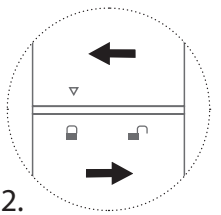

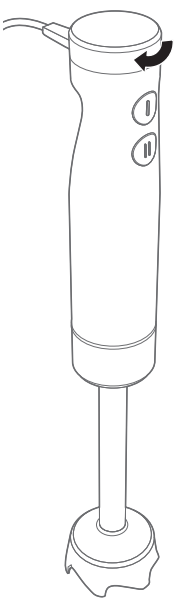

2 Karıştırma Hızının Ayarlanması

Blender ayağının yerine oturmuş olduğundan emin olun ve fişi prize takın.

Karıştırma hızı döner anahtar ile 9 kademeli olarak ayarlanabilir. Her bir hız kademesi için göstergede birer ışık noktası yanar. İstenen hız ayarlanıncaya kadar döner anahtarını çevirin.

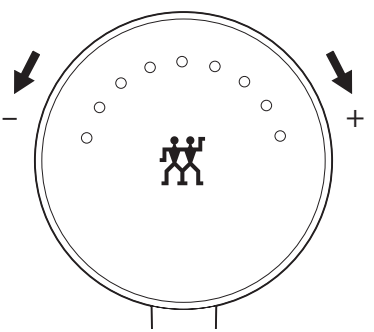

3 Ölçme/Karıştırma Kabının Hazırlanması

Sert gıda malzemelerini (örn. elma) işlemeden önce küçük parçalara doğrayın. Gıda malzemesini ölçme/karıştırma kabına koyun. Bunu yaparken Max işaretinin aşılmaması gerektiğine dikkat edin.

Çubuk blenderi, bıçak yuvası tamamen dalacak şekilde dik olarak ölçme/karıştırma kabına indirin. İkinci elinizle ölçme/karıştırma kabını tutun.

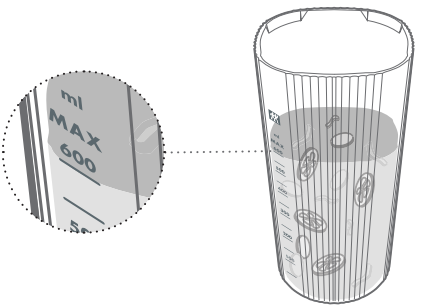

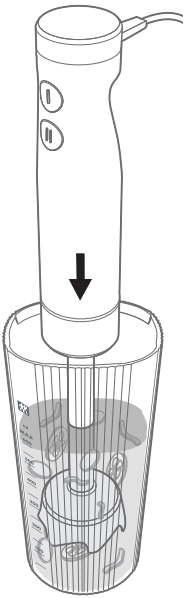

4 Çubuk Blenderin Kullanımı

Karıştırma fonksiyonu tuşuna basın. Tuş basılı tutulduğu sürece çubuk blender ayarlanan hızda çalışır.

Sıvı istenen kıvama gelinceye kadar çubuk blenderi yavaşça ölçme/karıştırma kabının içinde hareket ettirin. Bunu yaparken bıçak yuvasının her zaman tam olarak sıvının içinde kalmasını sağlayın.

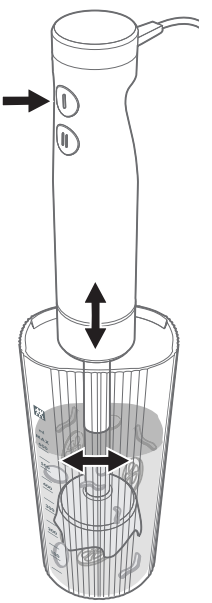

Karıştırma sonucunun istenen kıvamda olmamasının nedeni, gıda parçalarının fazla büyük olması olabilir. Onları işlemeden önce daha küçük parçalara doğrayın.

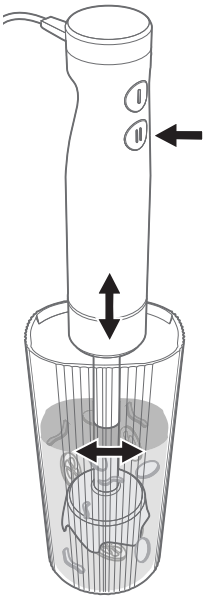

5 Yüksek Hız Tuşu

Hız kademesi ayarına bağlı olmadan cihazı hemen maksimum hızda çalıştırmak için yüksek hız tuşuna basın.

Dikkat! Aşırı ısınma nedeniyle maddi hasar!
Cihazı 60 saniyeden uzun bir süre aralıksız olarak maksimum hızda çalıştırmayın.

Cihaz aşırı ısındığı için otomatik olarak kapandığında fişi prizden çekin. Çalışmaya devam etmeden önce cihazın tamamen soğumasını bekleyin.

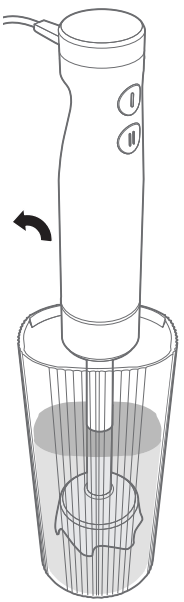

6 Gıda İşlendikten Sonra

Hız tuşunu bırakın ve birkaç saniye bekleyin. Çubuk blenderi ölçme/karıştırma kabından çıkarın.

Dikkat! Dönen bıçaklar nedeniyle yaralanma tehlikesi ve maddi hasar!

Cihaz kapandıktan sonra bıçak kısa bir süre dönmeye devam eder. Blender ayağını ancak cihaz durduktan sonra ölçme/karıştırma kabından çıkarın.

Vakumlama

Gıdaların Ölçme/Karıştırma Kabının İçinde Saklanması

Vakum kapağı ve bir vakum pompası yardımıyla (ZWILLING Fresh & Save vakum pompası, teslimat kapsamında değildir) hazırlanmış gıdaları, sosları vb. ölçme/karıştırma kabında uzun süre taze tutabilirsiniz.

1. Vakum kapağını ölçme/karıştırma kabına takın.
2. Vakum pompası vakum kapağının valfine yerleştirin.
3. Vakum pompasının çalıştırma tuşuna basın.
4. Ölçme/karıştırma kabını tekrar açmak için, valfi yandan hafifçe yukarı çekin.

Vakum kapağı vakum olmadan da kullanılabilir. Ancak kapağın o durumda su geçirmez şekilde kapanmayacağını unutmayın.

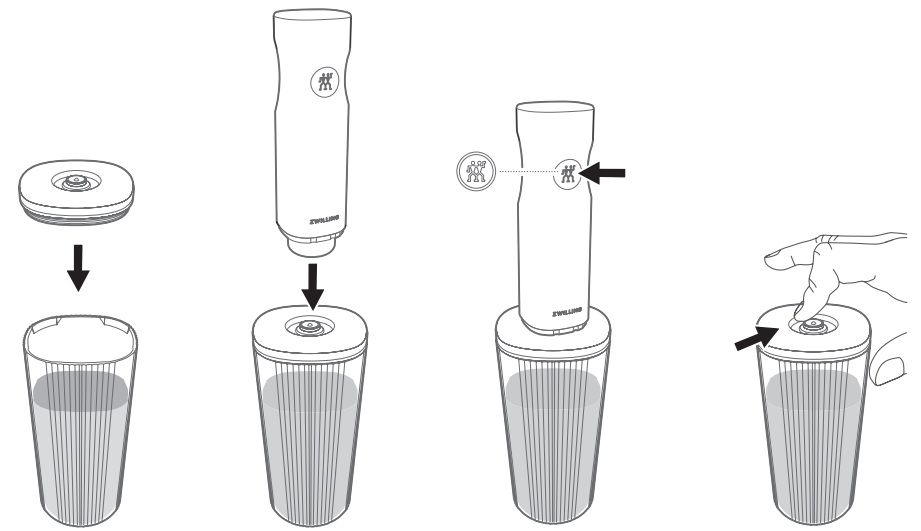

1. 2. 3. 4.

Not: Vakum basıncı doğru seviyeye ulaştığında vakum pompası otomatik olarak duracak. Vakumlama sürecini her zaman açma/kapama tuşuna basarak elle durdurabilirsiniz.

Temizlik

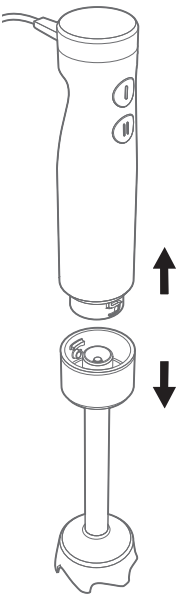

Kaba kirlerin çıkarılması için ipucu: Ölçme/karıştırma kabına biraz su ve bulaşık deterjanı doldurun, bıçak yuvasını tamamen daldırın ve blenderi çalıştırın.

1 Blender Ayağının Çıkarılması

Fişin prizden çekilmiş olduğundan emin olun. Motorlu gövde ve blender ayağını, ok açık kilit simgesine gösterinceye kadar (2.) birbirlerine karşı döndürün ve blender ayağını çıkarın.

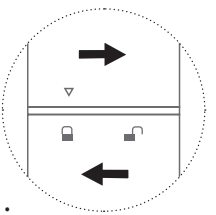

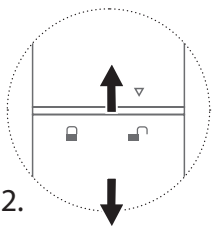

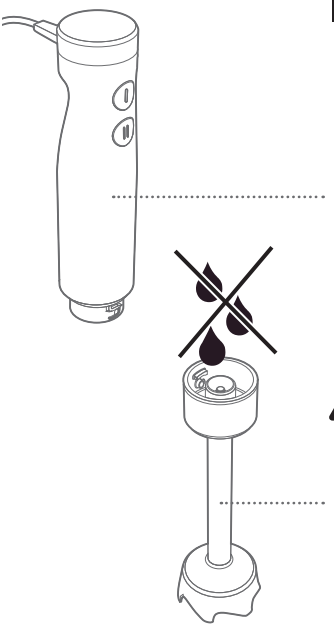

2 Temizlik

Cihazı ve güç kablosunu sadece nemli bir bezle silin. Sıvılara daldırmayın!

Dikkat! Bıçaklara dokunmayın! Suyun girmesine izin vermeyin! Sıvılara daldırmayın!

Saklama

Cihazı kuru ve serin ve çocukların ve evcil hayvanların ulaşamayacağı bir yerde saklayın. Motorlu gövde, blender ayağı, güç kablosu ve fişi yerden tasarruf edecek şekilde iyi korunmuş olarak saklamak için teslimat kapsamındaki pamuk torbayı kullanın.

Müşteri Servisi

Çubuk blender ile ilgili sorunlar için müşteri servisimize danışın.

Servis, onarım, garanti ve ürün kaydetme ile ilgili detaylı bilgileri için şu sayfaya bakın: www.zwilling.com/service.

Aksesuar

Yedek parçalar ve aksesuar için, örn. ZWILLING Fresh & Save vakum pompası, lütfen www.zwilling.com/service sayfasına bakın.

Tasfiye

"Çarpı işaretli tekerlekli çöp kutusu" simgesi atık elektrikli ve elektronik eşyaların ayrı olarak bertaraf edilmesi gerektiğine işaret eder (AEEE). Bu tür cihazlar tehlikeli ve çevreye zarar veren maddeler içerebilir. Bu cihazı ve ambalajını ayrılmamış evsel atık olarak değil, bir atık elektrikli ve elektronik eşyalar toplama noktasına götürerek bertaraf edin. Bu şekilde kaynakların ve çevrenin korunmasına katkıda bulunuyorsunuz. Daha fazla bilgi için lütfen satıcınıza, ZWILLING şirketine (www.zwilling.com/service) veya yerel yetkili makama danışın.

Yaralanma ya da boğulma tehlikesinden dolayı çocukların plastik poşet ve ambalaj malzemeleriyle oynamalarına kesinlikle izin vermeyin. Bu tür malzemeleri emin bir yerde saklayın veya çevreye zarar vermeden tasfiye edin.

Sikkerhed

Læs denne betjeningsvejledning fuldstændigt igennem, inden stavblenderen anvendes. Opbevar betjeningsvejledningen på et sikkert sted. Hvis stavblenderen gives videre til andre, skal betjeningsvejledningen også følge med.

Tilsidesættelse af denne betjeningsvejledning kan medføre tilskadekomst eller skader på apparatet. Zwilling påtager sig intet ansvar for skader, der skyldes, at denne betjeningsvejledning ikke overholdes.

Vigtige anvisninger om sikkerhed er specielt markeret. Overhold ubetinget disse anvisninger for at undgå ulykker og skader på apparatet.

Sikkerhedsanvisninger

Stavblenderen (i det følgende omtalt som „apparat") er udelukkende beregnet til findeling, purering og blendning af madvarer i gængse husholdningsmængder.

Enhver anden anvendelse anses ikke som værende i overensstemmelse med formålet og kan medføre alvorlig tilskadekomst eller skader på apparatet.

Apparatet er beregnet til husholdningsbrug, ikke til erhvervsmæssig anvendelse.

Bestemte personer er specielt udsat for fare:

Dette apparat må ikke anvendes af børn. Lad ikke børn få adgang hverken til stavblenderen eller til dens netledning.

Stavblenderen må kun anvendes af personer med reducerede fysiske, sensoriske eller mentale evner eller manglende erfaring og/eller viden, når sådanne personer er under opmærksomt opsyn, forinden er blevet instrueret i sikker brug af stavblenderen og har forstået de farer, som brugen af stavblenderen indebærer:

- Fare som følge af elektrisk spænding
- Fare som følge af den roterende kniv

Børn skal være under opsyn for at sikre, at de ikke leger med apparatet.

Afbryd stavblenderens forbindelse til strømforsyningen, når den ikke er under opsyn.

Rengøring og vedligeholdelse af stavblenderen må ikke udføres af personer med reducerede fysiske, sensoriske eller mentale evner eller manglende erfaring og/eller viden.

Sørg for, at emballagematerialet er utilgængeligt for børn. Der er fare for kvælning.

Et defekt apparat kan medføre materielle skader og tilskadekomst:

Kontroller altid apparatet for skader inden brug. Kontakt straks kundeservice (se „Kundeservice"), hvis der konsta-

teres en transportskade. Anvend aldrig et defekt apparat eller en fejlbehæftet blenderpåsats.

Apparatet skal repareres i tilfælde af en defekt. Apparatet indeholder ikke dele, som brugeren selv kan reparere.

Brug ikke apparatet i det fri eller i rum med høj luftfugtighed (f.eks. badeværelset).

Tilslut apparatet til en forskriftmæssigt installeret sikkerhedsstikkontakt, hvis spænding stemmer overens med den angivne spænding på typeskiltet.

Pas på, at netledningen ikke får knæk eller kommer i klemme.

Sørg for, at netledningen ikke hænger ud over et bordhjørne eller ned fra bordpladen, så apparatet ikke kan blive trukket ned.

Brug aldrig apparatet, hvis netledningen eller selve apparatet er beskadiget.

Hvis apparatets netledning er beskadiget, skal den udskiftes af producenten eller af dennes kundeservice eller af tilsvarende kvalificerede personer for at undgå, at der opstår fare.

Netledningen må ikke vikles om apparatet.

Sæt blenderpåsatsen korrekt på, inden netstikket stikkes i stikkontakten.

Træk ikke i netledningen, men hold i selve stikket, når nedledningen trækkes ud af stikkontakten. Bær ikke apparatet i netledningen.

Rør aldrig ved netstikket med våde hænder. Sæt ikke apparatet i drift med fugtige hænder, eller hvis apparatet ligger på et vådt underlag.

Dyp aldrig motorenheden i vand eller andre væsker, og rengør ikke motorenheden under rindende vand.

Stavblenderen må ikke rengøres i opvaskemaskinen.

Så længe netstikket er sat i stikkontakten, er der stadig spænding indvendig i apparatet, selvom motoren ikke er i drift. Træk altid netstikket ud af stikkontakten efter brug, i tilfælde af fare eller defekt. Sørg derfor for, at der altid er nem adgang til den stikkontakten.

Træk netstikket ud af stikkontakten, før apparatet rengøres eller vedligeholdes.

Apparatet må ikke skrues fra hinanden, og der må ikke foretages tekniske ændringer.

Hvis stavblenderen behandles forkert, er der betydelig fare for tilskadekomst som følge af elektrisk strøm og den roterende kniv. Overhold altid følgende anvisninger for at holde risikoen så lav som mulig:

Forkert anvendelse medfører en potentiel fare for tilskadekomst. Håndter derfor apparatet med forsigtighed.

Brug kun den originale blenderpåsats, der er indeholdt i leveringsomfanget.

Rør aldrig ved den roterende kniv, hverken med fingrene eller med en genstand. For at forhindre tilskadekomst

skal hår, mund, hænder, beklædning og smykker ubetinget holdes væk fra de roterende knive.

Hold kun i motordelen under anvendelsen af apparatet.

Der må ikke befinde sig andre genstande i arbejdsbeholderen, mens håndblenderen anvendes.

Vær opmærksom på, at brugen af stavblenderen kræver en form for væske. Tilsæt bouillon, saft, mælk og lignende i arbejdsbeholderen, til den ønskede konsistens er nået.

Varme væsker må ikke blendes. Ved blendning af varme væsker kan indholdet sprøjte, og der er fare for skoldning!

Væsker må ikke blendes på en varmekilde, f.eks. et komfur.

Brug en tilstrækkelig stor og høj arbejdsbeholder for at undgå at væskesprøjt.

Dyp først stavblenderen og blenderpåsatsen så langt ned i væsken, at knivafskærmningen er helt neddykket i væsken, inden stavblenderen tændes.

Læg aldrig apparatet til side på varme overflader.

Opbevar apparatet, så det ikke kan falde ned i en håndvask eller køkkenvask eller lignende.

Anbring arbejdsbeholderen med madvarerne, der skal bearbejdes, på et plant og fast underlag.

Findel ikke hårde ingredienser, som isterninger eller nødder, med stavblenderen.

Skær ingredienser ud i små stykker (maks. 1,5 cm), inden de fyldes i arbejdsbeholderen. Der må ikke pureres store mængder ingredienser.

Træk netstikket ud af stikkontakten, hvis den automatiske slukning i tilfælde af overophedning aktiveres.

Sluk straks for apparatet, og træk netstikket ud af stikkontakten, hvis apparatet udvikler varme eller lugt.

Tag først blenderpåsatsen op af arbejdsbeholderen, når apparatet står stille.

Afbryd strømforsyningen til apparatet ved alle former for arbejde på apparatet, så som rengøring eller vedligeholdelse, eller hvis apparatet ikke er under opsyn eller ikke længere benyttes.

Rengør altid apparatet efter brugen. Rør ikke ved kniven. Der er fare for tilskadekomst! Brug om nødvendigt en blød børste.

Dyp aldrig blenderpåsatsen helt ned i vand eller andre væsker, så der ikke kan trænge vand ind i den øverste del.

Hvis der alligevel er trængt vand ind i blenderpåsatsen, skal den tørres grundigt og må først anvendes igen, før den er fuldstændig tør.

Pas på, at der ikke trænger vand ind i kabinettet under rengøringen.

Benyt ikke hårde rengøringsredskaber til rengøringen af apparatet, som f.eks. ståluld og ingen aggressive eller ætsende rengøringsmidler.

Opbevar apparatet på et tørt og køligt sted, som er utilgængeligt for børn og husdyr.

Tekniske data

Mærkespænding		220 – 240 V
Frekvens		50 – 60 Hz
Maks. mærkeeffekt		800 W*
Arbejdsbeholder, volumen		600 ml
Mål Ø / længde (i mm):		52 / 402 / blenderpåsats, længde: 210
Vægt		875 g
Ledningslængde		1,2 m
Mærkninger	⚠	Pas på! Fare for tilskadekomst og materielle skader!
	📖	Læs denne betjeningsvejledning opmærksomt igennem, og opbevar den til senere brug.
	⧈	Beskyttelsesklasse II
	CE	Apparatet opfylder kravene til CE-mærkning.

*Målingen af den maksimale effekt blev udført med en blender, som ikke er indeholdt i leveringen.

1. Stav: 240 g gulerod med 360 g vand, 60 sek. på højeste trin

2. Blender: 110 g maltsukker med 50 g mandler, 30 sek. på højeste trin

Oversigt

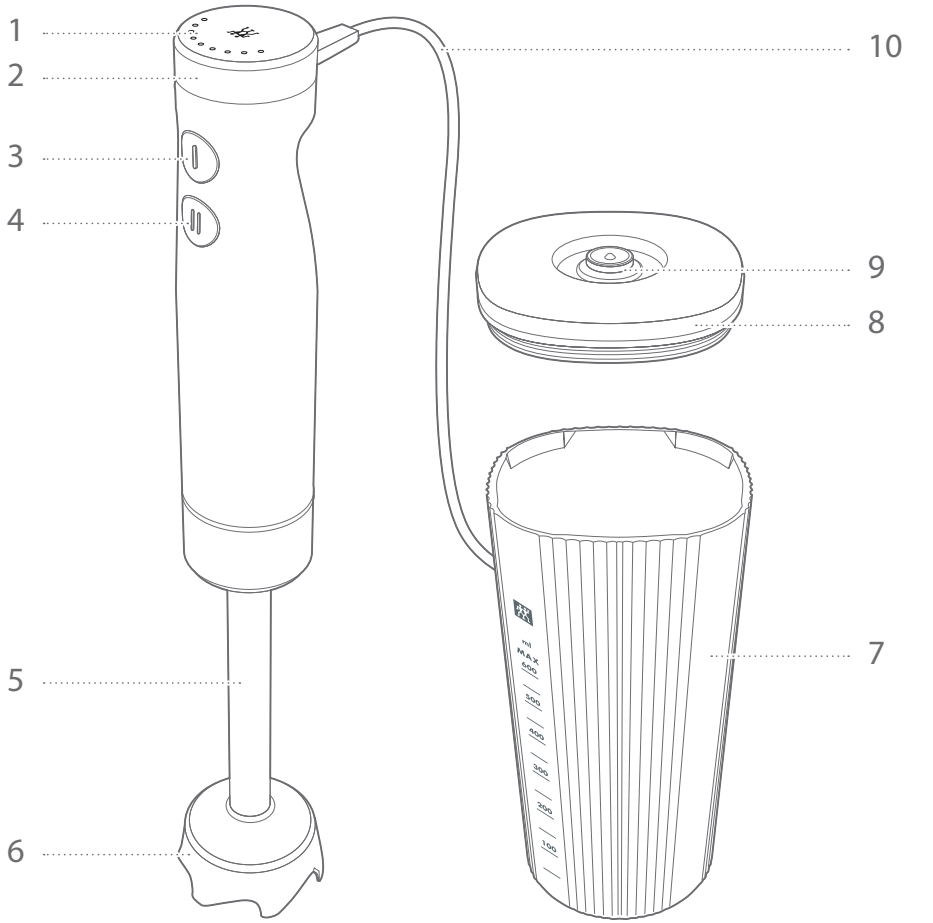

1	Display	**6**	Knivafskærmning
2	Drejeknap, hastighed	**7**	Måle-blenderbæger
3	Blender-funktion	**8**	Vakuumlåg
4	Impuls-knap	**9**	Vakuumventil
5	Blenderpåsats	**10**	Netledning

Inden første ibrugtagning

1 Udpakning og første rengøring

Fjern samtlige emballagedele inden den første ibrugtagning.

Bortskaf emballagematerialerne miljørigtigt, eller opbevar dem til opbevaring af stavblenderen på et senere tidspunkt.

Kontroller, at leveringen er fuldstændig og ubeskadiget.

Rul netledningen fuldstændigt ud.

Skyl blenderpåsatsen, måle-blenderbægeret og vakuumlåget af, inden den første anvendelse.

Tag ikke stavblenderen i brug, hvis der er manglende eller beskadigede dele. Kontakt med det samme kundeservice på www.zwilling.com/service.

2 Afskylning af blenderpåsats

Pas på! Rør ikke ved kniven, fare for snitsår!

Dyk aldrig blenderpåsatsen helt ned i vand eller andre væsker. Hvis der alligevel er trængt vand ind, må den først anvendes igen, før den er fuldstændig tør. Sørg for, at alle rengøringsmidler fjernes fuldstændigt, så der ikke er rester tilbage.

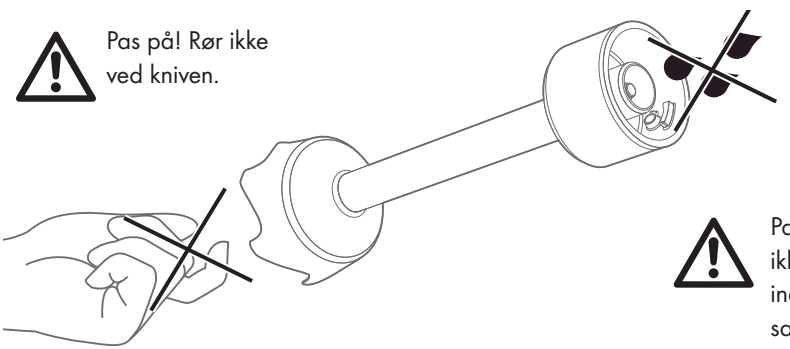

Betjening

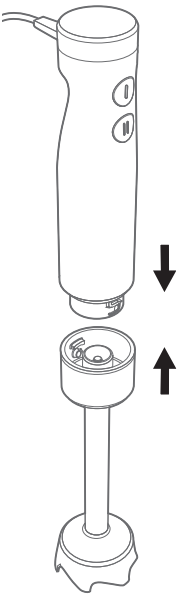

1 Påsætning af blenderpåsats

Kontroller, at netstikket er trukket ud af stikkontakten.

Sæt motorenheden og blenderpåsatsen sammen, så pilen på motorenheden er placeret overfor ikonet med den åbne lås på blenderpåsatsen (1.). Drej motorenheden og blenderpåsatsen mod hinanden, til pilen er placeret overfor ikonet med den lukkede lås på blenderpåsatsen (2.), og blenderpåsatsen går hørbart i indgreb.

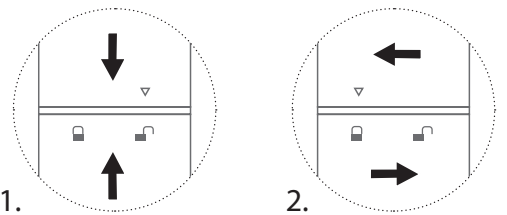

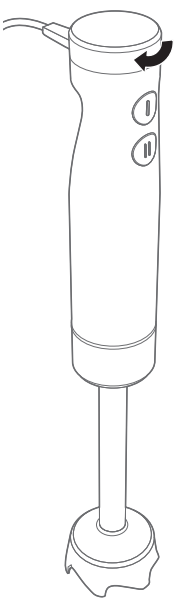

2 Indstilling af blenderhastighed

Kontroller, at blenderpåsatsen er gået i indgreb, og stik netstikket i stikdåsen.

Blenderhastigheden kan indstilles i 9 trin med drejeknappen. Dette vises i displayet med flere og flere lysprikker pr. hastighedstrin. Drej på drejeknappen, til den ønskede hastighed er indstillet.

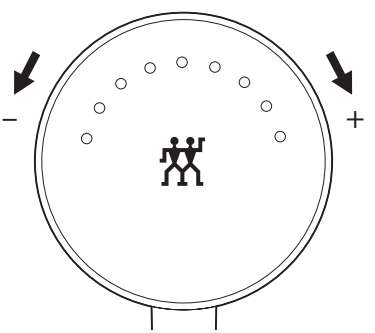

3 Forberedelse af måle-blenderbæger

Skær faste ingredienser (f.eks. æbler) ud i mindre stykker, inden de bearbejdes. Fyld ingredienserne i måle-blenderbægeret. Vær opmærksom på, at max-markeringen ikke må overskrides.

Hold stavblenderen lodret i måle-blenderbægeret, så kniv-beskytteren er helt neddykket. Hold måle-blenderbægeret fast med den anden hånd.

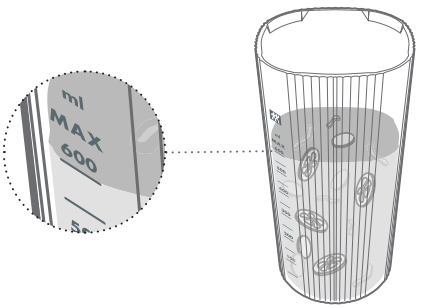

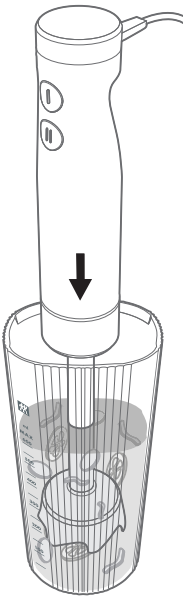

4 Betjening af stavblender

Tryk på knappen til blender-funktionen. Stavblenderen arbejder med den indstillede hastighed, så længe knappen trykkes ind.

Bevæg stavblenderen langsomt rundt i måle-blenderbægeret, til væsken har fået den ønskede konsistens. Sørg for, at knivbeskytteren hele tiden er dækket med væske.

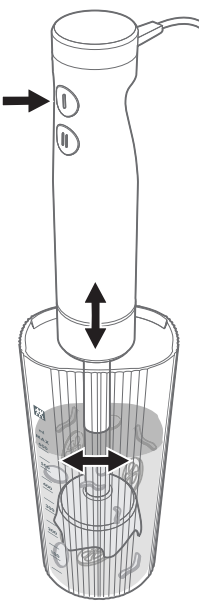

Hvis blendningen ikke resulterer i den ønskede konsistens, kan det evt. skyldes, at levnedsmiddel-stykkerne var for store. Skær ingredienserne i mindre stykker inden bearbejdningen.

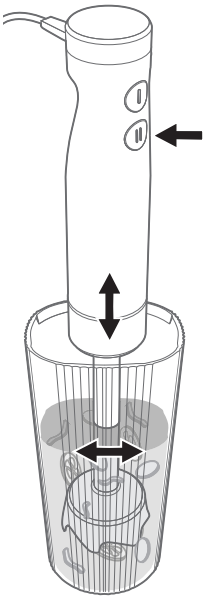

5 Impuls-knap

Tryk på impulsknappen for at aktivere det maksimale hastighedstrin direkte uafhængigt af det indstillede hastighedstrin.

Pas på! Materielle skader som følge af overophedning!
Anvend ikke impulstrinnet uafbrudt længere end 60 sekunder.

Træk netstikket ud af stikkontakten, hvis den automatiske slukning i tilfælde af overophedning aktiveres. Lad apparatet køle fuldstændigt af, inden arbejdet fortsættes.

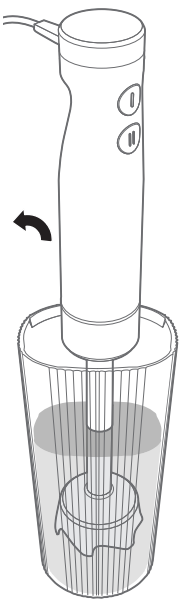

6 Efter behandlingen

Slip hastighedsknappen, og vent et par sekunder. Tag stavblenderen op af måle-blenderbægeret.

Pas på! Fare for tilskadekomst og materielle skader som følge af den roterende kniv!

Apparatet har et kort efterløb, efter at det er blevet slukket. Tag først blenderpåsatsen op af måle-blenderbægeret, når apparatet står stille.

Vakuumering

Opbevaring af måle-blenderbæger

Ved hjælp af vakuumlåget og en vakuumeringspumpe (ZWILLING Fresh & Save vakuumpumpe, ikke indeholdt i leveringen) kan tilberedte retter, saucer og lignende holde sig friske i længere i længere tid i måle-blenderbægeret.

1. Sæt vakuumlåget på måle-blenderbægeret.
2. Sæt vakuumpumpen på vakuumlågets ventil.
3. Tryk på startknappen på vakuumpumpen.
4. Træk ventilen lidt op i siden for at åbne måle-blenderbægeret.

Vakuumlåget kan også bruges uden vakuum. Vær opmærksom på, at det i så fald ikke lukker vandtæt.

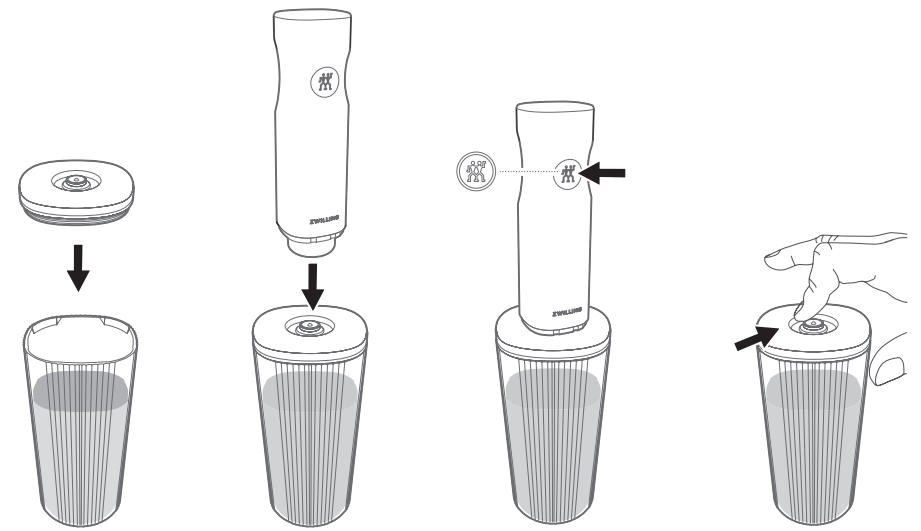

1. 2. 3. 4.

Bemærk: Vakuumpumpen standser automatisk, når vakuumundertrykket har nået det rigtige niveau. Vakuumeringsprocessen kan altid standses ved at trykke på Tænd-/sluk-knappen.

Rengøring

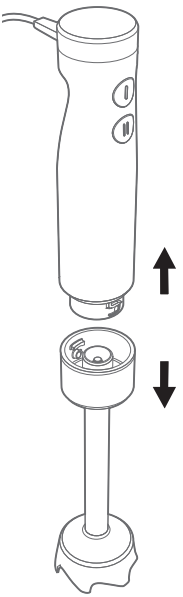

Tip til fjernelse af hårdnakket snavs: Fyld lidt vand og opvaskemiddel i måle-blenderbægeret, dyp knivbeskytteren helt ned, og start blenderen.

1 Aftagning af blenderpåsats

Kontroller, at netstikket er trukket ud af stikkontakten. Drej motorenheden og blenderpåsatsen mod hinanden, til pilen er placeret overfor ikonet med den åbne lås på blenderpåsatsen (2.), og tag blenderpåsatsen af.

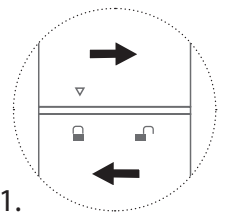

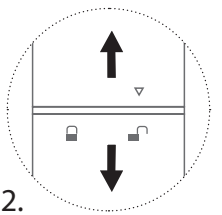

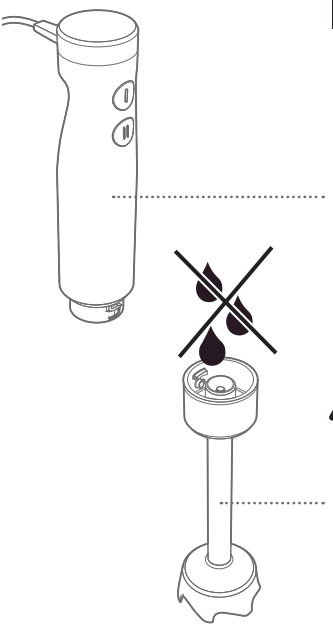

2 Rengøring

Apparatet og netledningen må kun tørres fugtigt af.
De må aldrig dyppes i væske!

Pas på! Rør ikke ved kniven!
Pas på, at der ikke trænger vand ind!
De må aldrig dyppes i væske!

Opbevaring

Opbevar apparatet på et tørt og køligt sted, som er utilgængeligt for børn og husdyr. Brug den medfølgende bomuldspose til pladsbesparende og beskyttet opbevaring af motorenhed, blenderpåsats, netledning og -stik.

Kundeservice

Kontakt vores kundeservice ved problemer med stavblenderen.

Der findes detaljerede oplysninger om service, reparation, garanti og produktregistrering på www.zwilling.com/service.

Tilbehør

Kontakt www.zwilling.com/service vedr. reservedele og tilbehør, som f.eks. vakuumpumpen ZWILLING Fresh & Save.

Bortskaffelse

Piktogrammet „Overkrydset affaldsspand" symboliserer, at kasserede elektro- og elektronik-apparater skal bortskaffes separat (WEEE). Sådanne apparater kan indeholde farlige og miljøskadelige stoffer. Dette apparat og dets emballage må ikke bortskaffes sammen med usorteret husholdningsaffald, men skal bortskaffes på et hertil godkendt indsamlingssted for kasserede elektro- og elektronik-apparater. Derved bidrager brugeren til besparelse af ressourcer og beskyttelse af miljøet. Ret henvendelse forhandleren, ZWILLING (www.zwilling.com/service) eller de lokale myndigheder for yderligere oplysninger.

Børn må aldrig lege med kunststofposer og emballagemateriale, fordi dette indebærer fare for tilskadekomst eller kvælning. Opbevar sådanne materialer sikkert, eller bortskaf dem miljøvenligt.

Säkerhet

Läs igenom hela bruksanvisningen innan du använder stavmixern. Förvara bruksanvisningen på ett säkert ställe. Om stavmixern lämnas vidare till någon annan ska bruksanvisningen följa med.

Om denna bruksanvisning inte observeras kan det leda till personskador eller skador på apparaten. Zwilling ansvarar inte för skador som uppstår på grund av att denna bruksanvisning inte följs.

Viktiga anvisningar gällande din säkerhet är speciellt markerade. Följ dessa anvisningar för att undvika olycksfall och skador på apparaten.

Säkerhetsanvisningar

Stavmixern (nedan kallad "apparat") är uteslutande avsedd för att krossa, purea och blanda livsmedel i normala mängder för hushåll.

All annan användning är att betrakta som icke avsedd användning och kan leda till allvarliga personskador eller skador på apparaten.

Apparaten är avsedd för användning i hemmet och inte för kommersiell användning.

För vissa personer finns det större risker:

Denna apparat får inte användas av barn. Håll såväl stavmixern som nätkabeln på avstånd från barn.

Stavmixern får endast användas av personer med reducerade fysiska, sensoriska eller mentala förmågor eller som saknar erfarenhet och/eller kunskap, om de övervakas eller har undervisats gällande säker användning av stavmixern och riskerna som är förknippade med detta:

- Fara på grund av elektrisk spänning
- Fara på grund av roterande kniv

Barn ska hållas under uppsikt för att säkerställa att de inte leker med enheten.

Koppla från stavmixern från elnätet när du inte har den under uppsikt.

Rengöring och underhåll av stavmixern får inte utföras av barn och personer med reducerad fysisk, sensorisk eller mental förmåga eller bristande erfarenhet och/eller kunskap.

Låt inte barn leka med förpackningsmaterial. Det finns risk för kvävning.

En defekt apparat kan leda till materiella skador och personskador:

Kontrollera före varje användning att apparaten inte är skadad. Om du fastställer en personskada ska du omedelbart kontakta kundservice (se "Kundservice"). Använd aldrig en defekt apparat eller en defekt mixerpåsats.

Vid defekter måste apparaten repareras. Apparaten innehåller inga delar som går att reparera själv.

Använd inte apparaten utomhus eller i utrymmen med hög luftfuktighet (t.ex. badrum).

Anslut endast apparaten till ett korrekt installerat jordat uttag, vars spänning överensstämmer med den spänning som anges på typskylten.

Se till att elkabeln inte knäcks eller kläms.

Kontrollera att nätkabeln inte hänger över ett hörn på bordet eller arbetsytan och kan dras ner.

Använd aldrig apparaten när nätkabeln eller själva apparaten är skadad.

Om elkabeln på den här apparaten är skadad måste den bytas av tillverkaren eller dess kundservice eller en person med likvärdig kompetens för att förhindra faror.

Linda inte elkabeln runt apparaten.

Sätt på mixerpåsatsen korrekt innan du sätter i kontakten i eluttaget.

Ta alltid tag i kontakten när du drar ut den ur uttaget. Dra aldrig i elkabeln. Bär inte apparaten i elkabeln.

Ta aldrig i kontakten med blöta händer. Använd inte apparaten med fuktiga händer eller om apparaten ligger på ett vått underlag.

Sänk aldrig ner drivenheten i vatten eller andra vätskor och rengör aldrig drivenheten under rinnande vatten.

Ställ inte in stavmixern i diskmaskinen.

Även om inte motorn är igång ligger det kvar spänning inne i apparaten så länge elkontakten är isatt i eluttaget.

Dra ut kontakten ur uttaget efter varje användning, vid faror eller om apparaten är trasig. Ha därför alltid eluttaget lättåtkomligt.

Ta ut kontakten ur uttaget innan apparaten rengörs eller underhålls.

Skruva aldrig isär apparaten och utför inga tekniska förändringar.

Vid felaktig hantering av stavmixern föreligger avsevärd risk för olycksfall på grund av elektrisk ström och roterande kniv. För att minska risken ska alltid följande beaktas:

Det föreligger en potentiell risk för personskador på grund av felaktig användning. Hantera alltid apparaten försiktigt.

Använd endast den original-mixerpåsats som medföljde vid leveransen.

Rör aldrig vid kniven när den roterar, varken med handen eller föremål. För att förhindra personskador måste hår, mun, händer, kläder och smycken absolut hållas på avstånd från den roterande kniven.

Håll endast fast apparaten i drivenheten under användningen.

Använd aldrig apparaten när det finns andra föremål i arbetskärlet.

Observera att det krävs vätska vid arbete med stavmixern. Tillför buljong, saft, mjölk eller liknande i arbetskärlet tills önskad konsistens erhålls.

Mixa inte heta vätskor. Vid mixning av heta vätskor kan de spruta och det föreligger risk för brännskador!

Mixa inga vätskor på en värmekälla, t.ex. på spisen.

Använd ett tillräckligt stort och högt arbetskärl för att förhindra att vätskor sprutar ut.

Sänk först ner stavmixern med mixerpåsatsen i vätskan så att hela kupan är nedsänkt innan du startar stavmixern.

Lägg aldrig apparaten på heta ytor.

Förvara apparaten så att det inte kan falla ner i ett tvättfat, en vask eller liknande.

Ställ arbetskärlet med livsmedlen som ska bearbeta på en jämn, fast yta.

Krossa inte hårda mattillsatser som istärningar eller nötter med stavmixern.

Dela mattillsatserna i små bitar (max. 1,5 cm) innan de tillsätts i arbetskärlet. Purea inte stora mängder av mattillsatser.

Vid automatisk avstängning på grund av överhettning ska kontakten tas ut från eluttaget.

Om apparaten blir varm eller börjar låta onormalt ska apparaten genast stängas av och kontakten tas ut från eluttaget.

Ta inte upp mixerpåsatsen från arbetskärlet förrän apparaten har stannat.

Koppla från apparaten från elnätet innan arbeten, som rengöring eller underhåll, utförs samt vid bristande uppmärksamhet och om apparaten inte används.

Rengör apparaten efter varje användning. Ta inte tag i kniven. Risk för personskador! Använd en borste vid behov.

Sänk aldrig ner mixerpåsatsen helt i vatten eller andra vätskor, så att inte vatten kan tränga in i den övre delen.

Om vatten har trängt in i mixerpåsatsen ska den torka väl och använd den inte förrän den har torkat helt.

Kontrollera att inte fukt tränger in i höljet vid rengöringen.

Använd inga hårda rengöringsartiklar som stålull och inte några vassa eller frätande rengöringsmedel vid rengöringen.

Förvara apparaten på en torr och sval plats som är oåtkomlig för barn och husdjur.

Tekniska data

Märkspänning		220 – 240 V
Frekvens		50 – 60 Hz
Max. märkeffekt		800 W*
Arbetskärlets påfyllningsvolym		600 ml
Mått Ø/L (i mm):		52/402 / mixerpåsats L: 210
Vikt		875 g
Kabellängd		1,2 m
Märkningar		Försiktig! Risk för personskador och materiella skador!
		Läs noga igenom den här bruksanvisningen och förvara den för framtida användning.
		Skyddsklass II
		Apparaten motsvarar riktlinjerna för CE-märkning.

*Mätningen av max. effekt har utförts med mixern, denna medföljer inte vid leveransen.

1. stav: 240 g morot med 360 g vatten, 60 s på hög effekt

2. kross: 110 g maltsocker med 50 g mandlar, 30 s på högsta effekt

Översikt

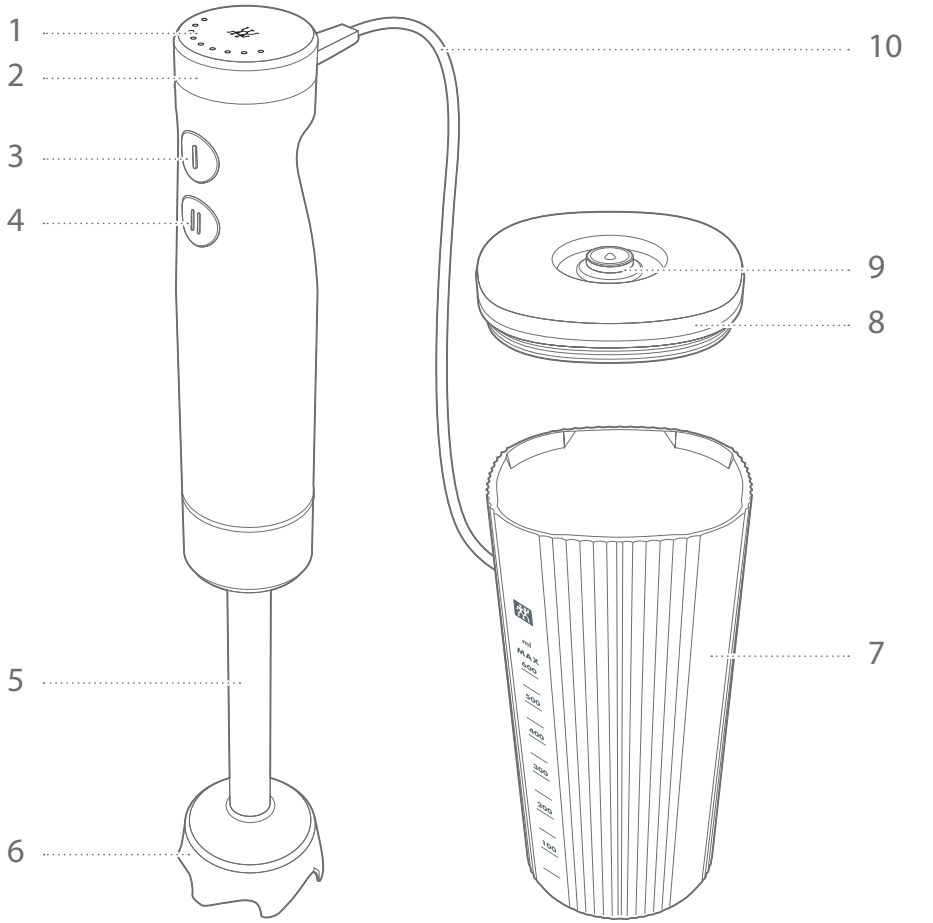

1	Display	**6**	Kupa
2	Vred för hastighet	**7**	Mät-/mixerbägare
3	Mixerfunktion	**8**	Vakuumlock
4	Puls-knapp	**9**	Vakuumventil
5	Mixerpåsats	**10**	Elkabel

Före första användningen

1 Uppackning och första rengöringen

Ta bort allt förpackningsmaterial före första användningen.

Kasta förpackningsmaterialet på miljövänligt sätt eller spara det för senare förvaring av stavmixern.

Kontrollera att leveransen är komplett och utan skador.

Linda upp elkabeln helt.

Skölj av mixerpåsatsen, mät-/mixerbägaren och vakuumlocket en gång före första användningen.

Vid fel eller skadade delar ska inte stavmixern användas. Kontakta omgående kundtjänst på www.zwilling.com/service.

2 Spola av mixerpåsatsen

Försiktig! Ta inte tag i kniven, risk för skärskador!

Sänk aldrig ner hela mixerpåsatsen i vatten eller andra vätskor. Om vatten tränger in ska den inte användas igen förrän den har torkat helt. Försäkra dig om att alla rengöringsmedel har avlägsnats helt.

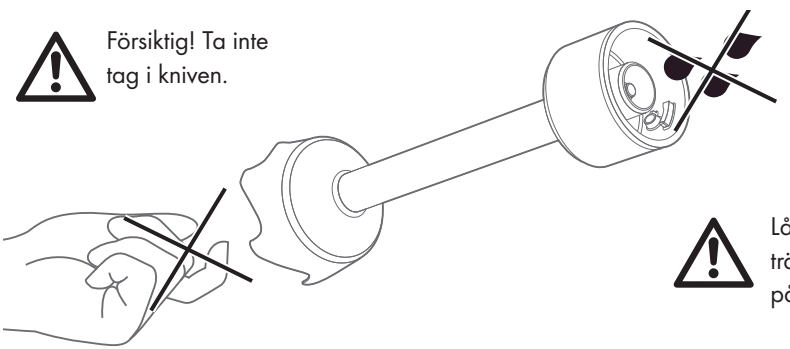

Användning

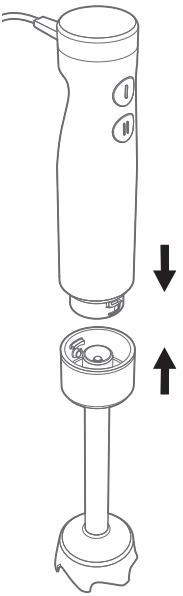

1 Sätt på mixerpåsatsen

Försäkra dig om att kontakten har tagits ut ur eluttaget.

Sätt samman drivenheten och mixerpåsatsen så att pilen på drivenheten pekar mot det öppna låset på mixerpåsatsen,(1). Vrid drivenheten och mixerpåsatsen mot varandra tills pilen pekar på det stängda låset (2.) och mixerpåsatsen märkbart hakar fast.

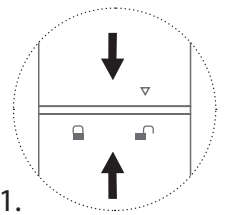

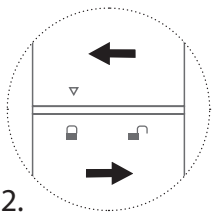

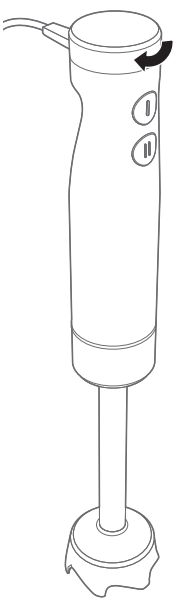

2 Ställa in mixerhastigheten

Försäkra dig om att mixerpåsatsen har hakat fast och sätt i kontakten i eluttaget.

Mixerhastigheten kan ställas in på nio steg med vredet. Då läggs ljuspunkter på displayen till för varje hastighetssteg. Vrid på vredet tills du har ställt in önskad hastighet.

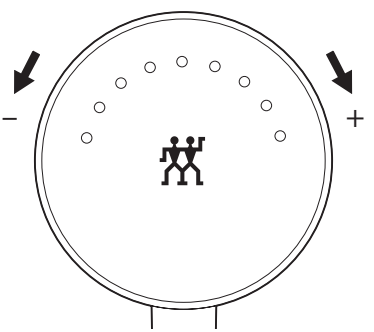

3 Förbereda mät-/mixerbägaren

Dela fasta tillsatser (t.ex. äpple) innan de bearbetas. Tillsätt mattillsatserna i mät-/mixerbägaren. Observera att max-markeringen inte får överskridas.

Håll stavmixern lodrätt i mät-/mixerbägaren så att kupan är helt nedsänkt. Håll mät-/mixerbägaren med den andra handen.

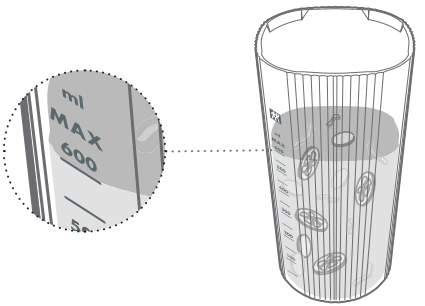

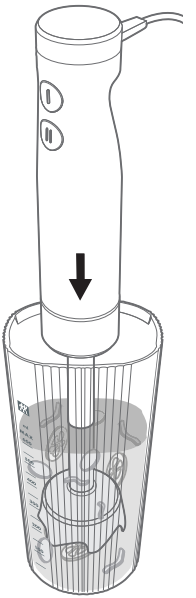

4 Manövrera stavmixern

Tryck på knappen för mixerfunktionen. Stavmixern arbetar med inställd hastighet så länge knappen hålls intryckt.

Rör stavmixern långsamt i mät-/mixerbägaren tills vätskan har önskad konsistens. Se till att kupan hela tiden täcks av vätskan.

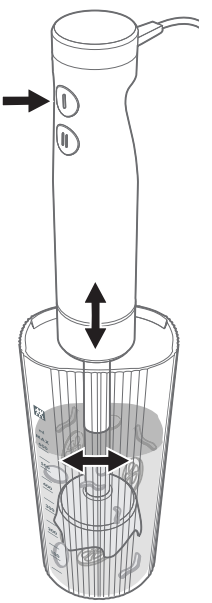

Om mixerresultatet inte får önskad konsistens är eventuellt livsmedelsbitarna för stora. Dela dem före bearbetningen.

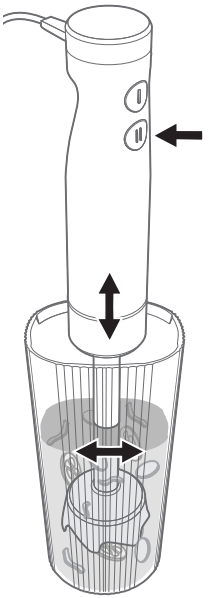

5 Puls-knapp

Tryck på puls-knappen, för att oberoende av inställning av hastighetssteg genast uppnå maximal hastighetssteg.

Försiktig! Materiella skador på grund av överhettning!
Använd inte puls-steget oavbrutet i längre än 60 sekunder.

Vid automatisk avstängning på grund av överhettning ska kontakten tas ut från eluttaget. Låt apparaten svalna helt innan arbetet fortsätter.

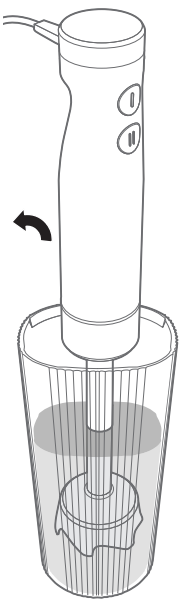

6 Efter bearbetningen

Släpp hastighetsknappen och vänta några sekunder. Ta upp stavmixern från mät-/mixerbägaren.

Försiktig! Risk för personskador och materiella skador på grund av roterande kniv!

Apparaten fortsätter köra en kort stund efter att den stängts av. Ta inte upp mixerpåsatsen ur mät-/mixerbägaren förrän apparaten har stannat.

Vakuumförpackning

Förvaring i mät-/mixerbägaren

Med hjälp av vakuumlocket och en vakuumpump (ZWILLING Fresh & Save vakuumpump, medföljer inte) kan du hålla maträtter, såser och liknande fräscha längre i mät-/mixerbägaren.

1. Sätt på vakuumlocket på mät-/mixerbägaren.

Sätt på vakuumpumpen på ventilen i vakuumlocket.

Tryck på startknappen på vakuumpumpen.

4. För att åter öppna mät-/mixerbägaren drar du upp ventilen åt sidan.

Vakuumlocket kan även användas utan vakuum. Observera att det då inte är helt vattentätt.

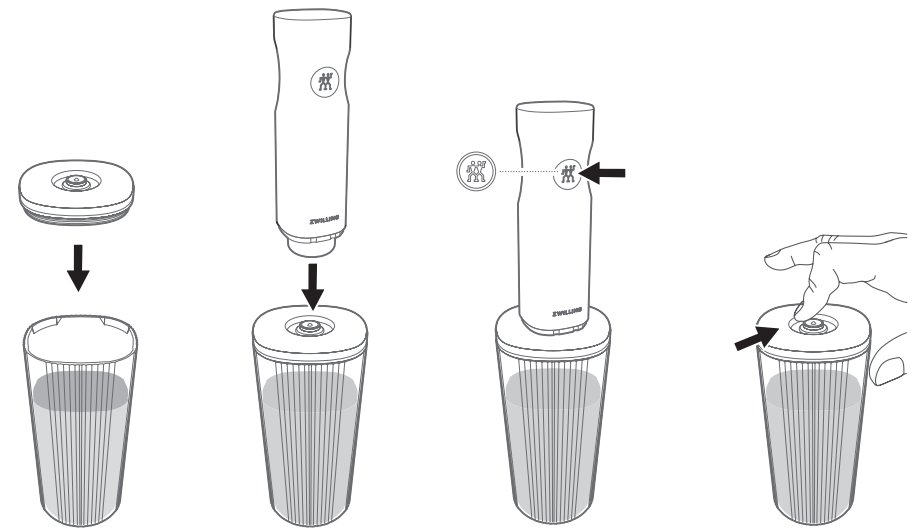

1. 2. 3. 4.

Information: Vakuumpumpen stannar automatiskt när vakuumtrycket har nått rätt nivå. Vakuumprocessen kan stoppas manuellt när som helst genom att trycka på till-/frånknappen.

Rengöring

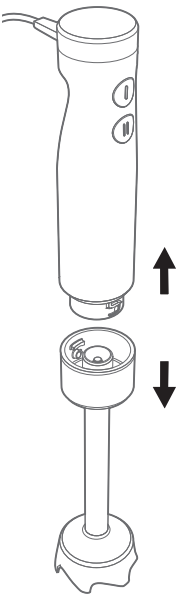

Tips för att åtgärda grov smuts: Fyll i lite vatten och diskmedel i mät-/mixerbägaren, sänk ner kupan helt och starta mixern.

1 Ta av mixerpåsatsen

Försäkra dig om att kontakten har tagits ut ur eluttaget. Vrid drivenheten och mixerpåsatsen mot varandra tills pilen pekar på det öppna låset (2.) och ta av mixerpåsatsen.

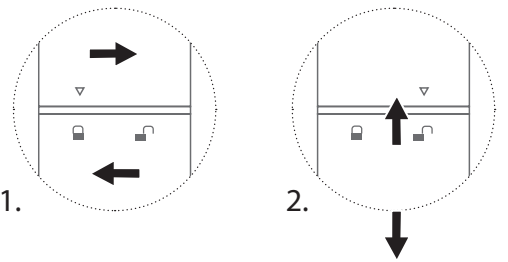

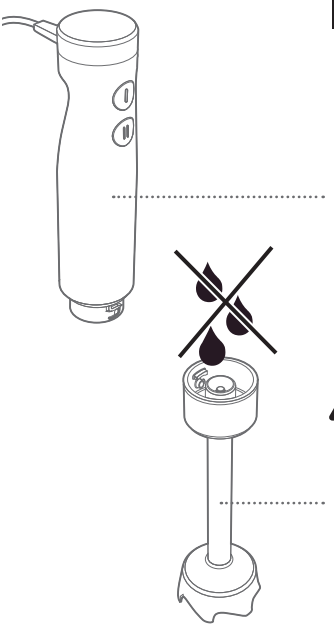

2 Rengöring

Torka av apparaten och elkabeln med en fuktig trasa. Sänk inte ner den i vätskor!

Försiktig! Ta inte tag i kniven!
Låt inte vatten tränga in!
Sänk inte ner den i vätskor!

Förvaring

Förvara apparaten på en torr och sval plats som är oåtkomlig för barn och husdjur. Använd den medföljande bomullspåsen för att förvara motorenheten, mixerpåsats, elkabel och -kontakt utrymmesbesparande och väl skyddat.

Kundservice

Kontakta vår kundtjänst om du har problem med stavmixern.

Detaljerade anvisningar om service, reparation, garanti och produktregistrering fins på www.zwilling.com/service.

Tillbehör

För reservdelar och tillbehör, t.ex. vakuumpumpen ZWILLING Fresh & Save, är du välkommen att kontakta www.zwilling.com/service.

Avfallshantering

Symbolen ”överstruken soptunna” kräver separat avfallshantering av elektrisk och elektronisk utrustning (WEEE). Sådana enheter kan nämligen innehålla farliga och miljöskadliga ämnen. Denna enhet och dess förpackning ska inte kastas i det osorterade hushållsavfallet utan lämnas in för återvinning på en anvisad insamlingsplats för elektriskt och elektroniskt avfall. Därmed bidrar du till att skydda resurserna och miljön. Kontakta din återförsäljare, ZWILLING (www.zwilling.com/service) eller lokala myndigheter för mer information.

Barn får inte under några som helst omständigheter leka med plastpåsar och förpackningsmaterial eftersom de då löper risk att skadas eller kvävas. Förvara därför sådant material säkert eller avfallshantera det miljövänligt.

Техника безопасности

Полностью прочитайте это руководство по эксплуатации, прежде чем начать пользоваться погружным блендером. Храните руководство по эксплуатации в надежном месте. Передавайте погружной блендер третьим лицам только вместе с руководством по эксплуатации.

Несоблюдение этого руководства по эксплуатации может привести к травмам или повреждениям прибора. За ущерб, вызванный несоблюдением этого руководства по эксплуатации, компания Zwilling не несет никакой ответственности.

Важные указания по технике безопасности выделены особым образом. Во избежание несчастных случаев и повреждений прибора строго соблюдайте эти указания.

Указания по технике безопасности

Погружной блендер (далее – "прибор") предназначен исключительно для измельчения, пюрирования и перемешивания пищевых продуктов в объемах, типичных для домашнего хозяйства.

Любое другое применение считается использованием не по назначению и может привести к тяжелым травмам или повреждению прибора.

Прибор предназначен для бытового использования. Он не предназначен для коммерческого использования.

Для определенных людей существует повышенная опасность:

Детям запрещается пользоваться этим прибором. Не допускайте детей к погружному блендеру и сетевому кабелю.

Погружной блендер могут использовать лица с ограниченными физическими, сенсорными или умственными возможностями либо недостаточным опытом и/или знаниями, если они находятся под внимательным присмотром и предварительно были проинструктированы о безопасном использовании блендера, а также поняли опасности, связанные с работой с ним:

- Риск, связанный с электрическим напряжением
- Риск, связанный с вращающимися ножами

Дети должны находится под наблюдением, чтобы исключить возможность игры с устройством.

Отключайте погружной блендер от сети, когда он находится без вашего присмотра.

Очистку и обслуживание погружного блендера не должны выполнять лица с ограниченными физическими, сенсорными или умственными возможностями либо недостаточным опытом и/или знаниями.

Не допускайте игр детей с упаковочным материалом. Существует опасность удушья.

Неисправность устройства может привести к материальному ущербу и травмам:

Перед каждым использованием убедитесь в исправности прибора. В случае обнаружения повреждений, полученных при перевозке, незамедлительно обратитесь в службу поддержки клиентов (см. "Служба поддержки клиентов"). Не пользуйтесь неисправным прибором или дефектной насадкой.

В случае неисправности прибор должен быть отремонтирован. Прибор не содержит каких-либо деталей, которые вы можете отремонтировать самостоятельно.

Не используйте прибор вне помещений или в помещениях с высокой влажностью воздуха (например, ванной комнате).

Подключайте прибор только к надлежащим образом смонтированной розетке с заземляющим контактом, напряжение которой соответствует указанному на типовой табличке прибора.

Сетевой кабель не должен быть изогнут или зажат.

Сетевой кабель не должен свисать с угла стола или рабочей поверхности, где его можно сбросить вниз.

Никогда не используйте прибор, если имеются повреждения на сетевом кабеле или самом приборе.

Во избежание опасностей в случае повреждения сетевого кабеля прибора его необходимо заменить, обратившись к производителю или в его сервисную службу.

Не наматывайте сетевой кабель на прибор.

Перед подключением вилки в розетку правильно установите блендерную насадку.

При извлечении вилки сетевого кабеля из розетки всегда тяните непосредственно за вилку, а не за сетевой кабель. Не переносите прибор за сетевой кабель.

Не прикасайтесь к вилке сетевого кабеля мокрыми руками. Не включайте прибор мокрыми руками или когда прибор лежит на влажном основании.

Не погружайте приводную часть в воду или другие жидкости и не мойте ее проточной водой.

Не кладите погружной блендер в посудомоечную машину.

Даже при выключенном двигателе внутри прибора имеется напряжение, пока вилка сетевого кабеля вставлена в розетку. После каждого использования, в случае опасности или в случае неисправности немедленно извлеките вилку сетевого кабеля из розетки. По этой причине всегда обеспечивайте легкий доступ к розетке.

Перед очисткой или обслуживанием прибора извлеките вилку сетевого кабеля из розетки.

Не вскрывайте прибор и не

выполняйте каких-либо технических изменений.

При неправильном обращении с погружным блендером существуют значительные риски несчастных случаев, вызванных электрическим током и вращающимися ножами. Для уменьшения риска необходимо соблюдать следующие требования:

При неправильном использовании возможно получение травм. Всегда обращайтесь с прибором осторожно.

Используйте только входящую в комплект блендерную головку.

Никогда не дотрагивайтесь до работающих ножей руками или предметами. Во избежание травм необходимо держать волосы, рот, руки, одежду и украшения вдалеке от работающих ножей.

Во время использования держите прибор только за приводную часть.

Пользуясь прибором, не пытайтесь взяться за другие предметы в рабочей емкости.

Помните, что для работы с погружным блендером необходима жидкость. Добавьте в рабочую емкость бульон, сок, молоко и т. п. до достижения требуемой консистенции.

Не размешивайте горячие жидкости. При размешивании горячих жидкостей возможно образование брызг, которые могут привести к ожогу!

Не размешивайте жидкости на источнике тепла, например, на плите.

Чтобы избежать разбрызгивания жидкости используйте достаточно большую и высокую рабочую емкость.

Перед включением блендера сначала погрузите его насадку в жидкость так, чтобы колпачок был полностью погружен.

Никогда не кладите прибор на горячие поверхности.

Храните прибор так, чтобы он не мог упасть в мойку, раковину и т. п.

Устанавливайте рабочую емкость с подлежащими обработке продуктами на ровную, устойчивую поверхность.

Не измельчайте при помощи погружного блендера твердые добавки к пище, такие как лед или орехи.

Перед тем как положить ингредиенты в рабочую емкость нарежьте их на небольшие куски (макс. 1,5 см). Не пюрируйте большие объемы ингредиентов.

В случае автоматического отключения из-за перегрева извлеките вилку из розетки.

При выделении тепла или запаха немедленно выключите прибор и извлеките вилку сетевого кабеля из розетки.

Извлекайте блендерную насадку из рабочей емкости только после полной остановки прибора.

Перед такими работами, как очистка или обслуживание прибора или в случае неиспользования отсоединяйте прибор от электросети.

После каждого использования очищайте прибор. Не касайтесь ножей. Существует опасность травмирования! При необходимости используйте мягкую щетку.

Никогда не погружайте блендерную насадку в воду или другие жидкости полностью, чтобы не допустить попадания воды в верхнюю часть.

Если в блендерную насадку попала вода, дайте ей хорошо высохнуть и используйте ее только после полного высыхания.

Следите за тем, чтобы по время очистки в корпус не попала влага.

Не используйте для очистки прибора твердые принадлежности для очистки, такие как стальная губка, и резкие или острые чистящие средства.

Храните прибор в сухом и прохладном месте, недоступном для детей и домашних животных.

Технические характеристики

Номинальное напряжение		220 – 240 В
Частота		50 – 60 Гц
Макс. номинальная мощность		800 Вт*
Объем рабочей емкости		600 мл
Размеры ∅ / Д (мм):		52 / 402 / блендерная насадка Д: 210
Вес		875 г
Длина кабеля		1,2 м
Маркировка		Осторожно! Возможны травмы и материальный ущерб!
		Внимательно прочтите это руководство по эксплуатации и сохраните его для дальнейшего использования.
		Класс защиты II
		Прибор соответствует директивам для маркировки CE.

Измерение максимальной мощности проводилось с измельчителем, который не входит в комплект поставки.

1. Стержень: 240 г моркови с 360 г воды, 60 с на максимальной ступени

2. Измельчитель: 110 г солодового сахара с 50 г миндаля, 30 с на максимальной ступени

Обзор

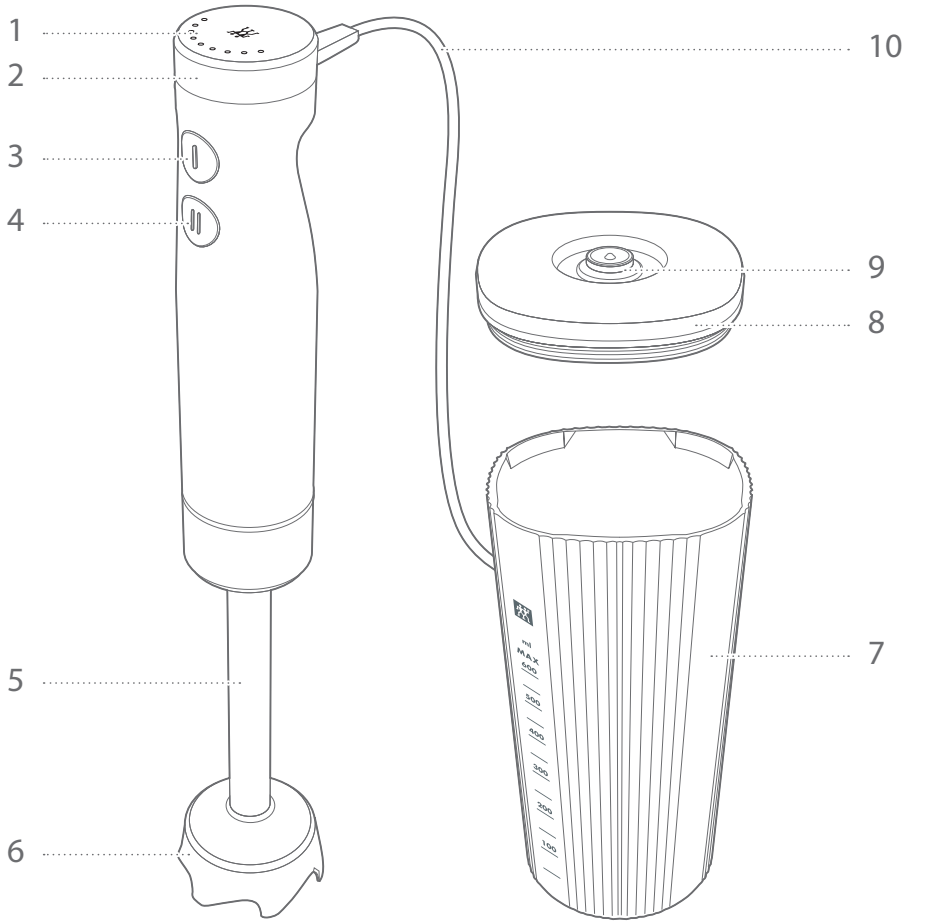

1	Дисплей	**6**	Колпачок
2	Поворотный переключатель скорости	**7**	Чаша для измерения и смешивания
3	Функция перемешивания	**8**	Вакуумная крышка
4	Кнопка увеличения мощности	**9**	Вакуумный клапан
5	Блендерная насадка	**10**	Сетевой кабель

Перед первым использованием

1 Распаковка и первичная очистка

Перед первым использованием удалите все упаковочные материалы.

Утилизируйте упаковочные материалы безопасным для окружающей среды способом или сохраните их для последующего хранения погружного блендера.

Проверьте комплектность поставки и отсутствие повреждений.

Полностью размотайте сетевой кабель.

Перед первым использованием вымойте блендерную насадку, чашу для измерения и смешивания, а также вакуумную крышку.

Не включайте погружной блендер в случае отсутствия или повреждения деталей. Немедленно обратитесь в сервис www.zwilling.com/service.

2 Промывка блендерной насадки

Осторожно! Не касайтесь ножей, опасность порезов!

Не погружайте блендерную насадку целиком в воду или другие жидкости. Если в внутрь попала вода, дайте насадке хорошо высохнуть и используйте ее только после полного высыхания. Убедитесь, что моющие средства полностью удалены.

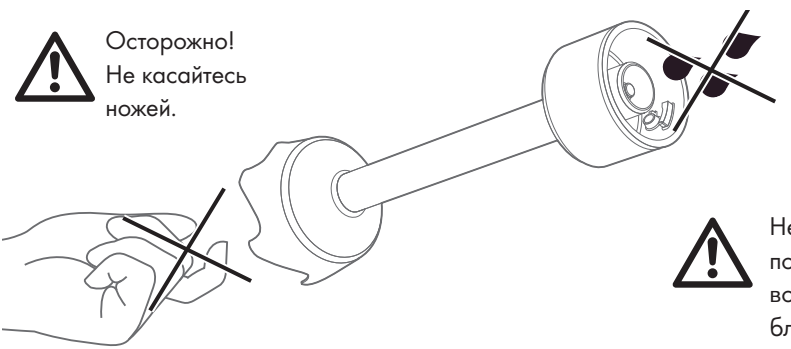

Не допускайте попадания воды в блендерную насадку!

Использование

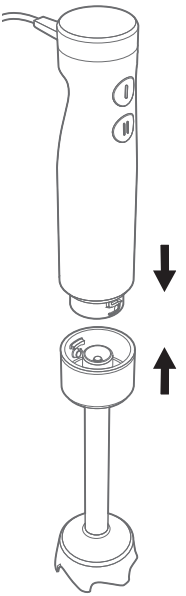

1 Установка блендерной насадки

Убедитесь, что вилка сетевого кабеля извлечена из розетки.

Соедините приводную часть и насадку так, чтобы стрелка на приводной части показывала на открытый замок на насадке (1.). Поверните приводную часть и насадку друг против друга так, чтобы стрелка показывала на закрытый замок (2.) и насадка ощутимо зафиксировалась.

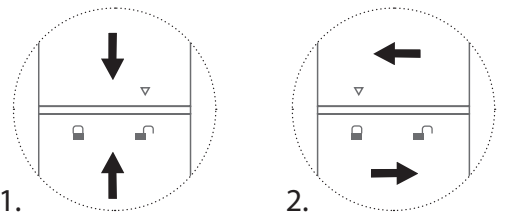

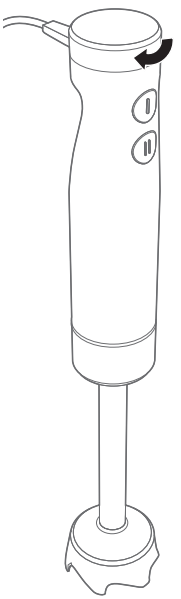

2 Настройка скорости перемешивания

Убедитесь, что блендерная насадка зафиксирована и вставьте вилку сетевого кабеля в розетку.

Скорость перемешивания может регулироваться поворотным переключателем в 9 ступенях. При этом на каждый шаг скорости на дисплее добавляется одна светящаяся точка. Вращайте поворотный переключатель, пока не будет установлена требуемая скорость.

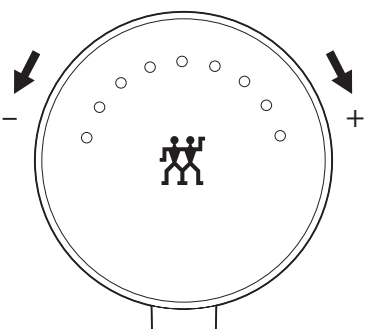

3 Подготовка чаши для измерения и смешивания

Перед дальнейшей переработкой измельчите твердые ингредиенты (такие как яблоки). Поместите ингредиенты в чашу для измерения и смешивания. Помните, что уровень не должен превышать метку "Max".

Вертикально поместите блендерную насадку в чашу так, чтобы колпачок полностью погрузился. Удерживайте чашу второй рукой.

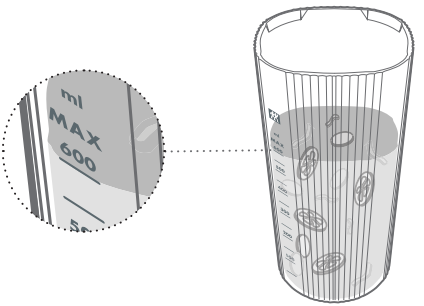

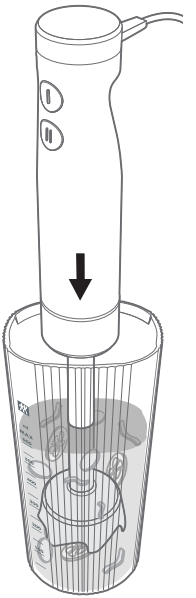

4 Управление погружным блендером

Нажмите кнопку включения функции перемешивания. Погружной блендер работает с заданной скорость, пока удерживается нажатой эта кнопка.

Медленно перемещайте погружной блендер в чаше, пока не будет достигнута требуемая консистенция жидкости. Следите за тем, чтобы колпачок всегда оставался погруженным.

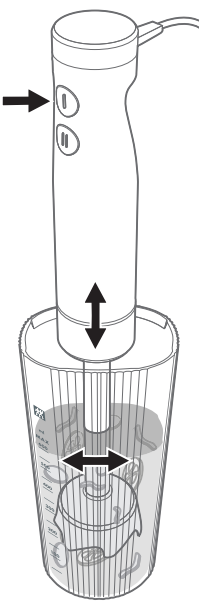

Если полученный продукт не имеет желаемой консистенции, возможной причиной может быть слишком большой размер фрагментов продуктов. Измельчайте их перед обработкой.

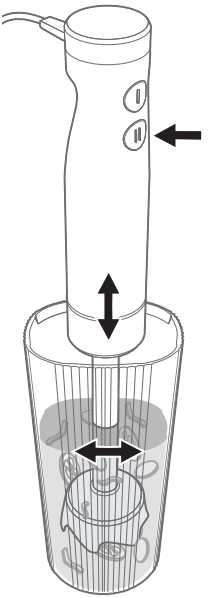

5 Кнопка увеличения мощности

Нажмите кнопку увеличения мощности, чтобы независимо от настроенной скорости сразу включить максимальную скорость.

Осторожно! Материальный ущерб из-за перегрева! Не используйте максимальную мощность более 60 секунд.

В случае автоматического отключения из-за перегрева извлеките вилку из розетки. Прежде чем продожить работу, дайте прибору полностью остыть.

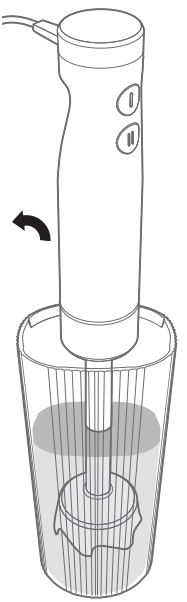

6 После приготовления

Отпустите кнопку скорости и подождите несколько секунд. Извлеките погружной блендер из чаши.

Осторожно! Опасность травмирования и материального ущерба из-за вращающихся ножей!

После выключения прибор еще некоторое время работает по инерции. Извлекайте блендерную насадку из чаши только после после полной остановки прибора.

Вакуумирование

Хранение внутри чаши для измерения и смешивания

При помощи вакуумной крышки и вакуумного насоса (вакуумный насос ZWILLING Fresh & Save, не входит в комплект поставки) приготовленную пищу, соусы и т. п. можно некоторое время хранить в свежем виде.

1. Наденьте вакуумную крышку на чашу для измерения и смешивания.
2. Приставьте вакуумный насос к клапану вакуумной крышки.
3. Нажмите кнопку запуска вакуумного насоса.
4. Чтобы снова открыть чашу, слегка потяните клапан сбоку вверх.

Вакуумной крышкой можно пользоваться и без вакуума. При этом учитывайте, что в этом случае крышка закрывается негерметично.

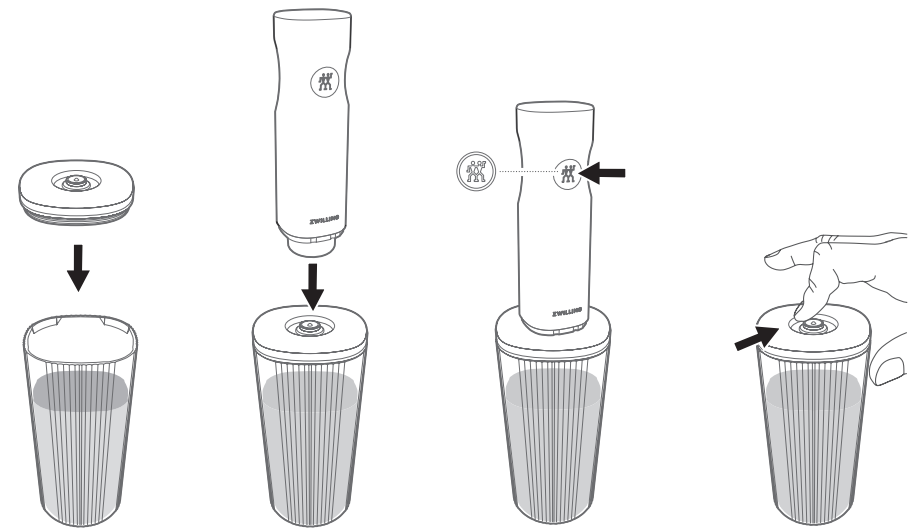

1. 2. 3. 4.

Совет: вакуумный насос останавливается автоматически, когда разрежение достигнет необходимого уровня. Процесс вакуумирования можно также остановить в любой момент, нажав на кнопку включения и выключения.

Очистка

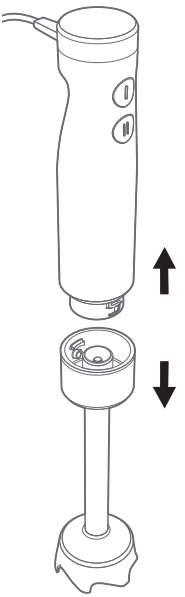

Совет по устранению крупных загрязнений: налейте в чашу для измерения и смешивания немного воды и моющего средства, полностью погрузите колпачок и включите блендер.

1 Снятие блендерной насадки

Убедитесь, что вилка сетевого кабеля извлечена из розетки. Поверните приводную часть и насадку друг против друга так, чтобы стрелка показывала на открытый замок (2.), и снимите насадку.

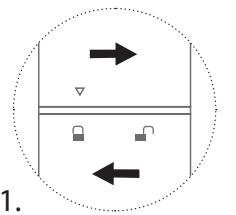

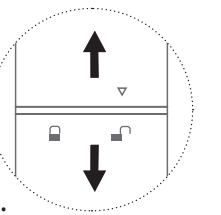

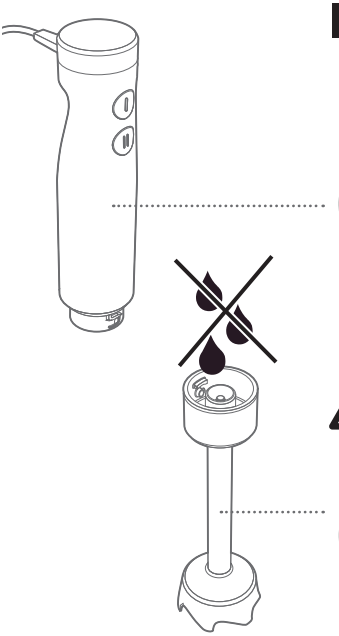

2 Очистка

Вытирайте прибор и сетевой кабель влажной тканью. Не погружайте их в жидкости!

Осторожно! Не касайтесь ножей!
Не допускайте попадания воды внутрь!
Не погружайте их в жидкости!

Хранение

Храните прибор в сухом и прохладном месте, недоступном для детей и домашних животных. Для компактного и защищенного хранения моторного блока, блендерной насадки, сетевого кабеля и вилки используйте входящий в комплект поставки хлопковый мешок.

Сервисный центр

В случаях проблем с погружным блендером обращайтесь в наш сервисный центр.

Подробная информация о сервисе, ремонте, гарантии и регистрации изделия приведена на сайте www.zwilling.com/service.

Принадлежности

Для приобретения запасных деталей и принадлежностей, таких как вакуумный насос ZWILLING Fresh & Save, посетите сайт www.zwilling.com/service.

Утилизация

Символ зачеркнутого мусорного бака означает отдельную утилизацию электрического и электронного оборудования (WEEE). Такие устройства могут содержать опасные и вредные для окружающей среды вещества. Данное устройство и его упаковку нельзя утилизировать с несортированными бытовыми отходами, а в специально отведенных сборных пунктах для электрического и электронного оборудования. Таким образом, вы будете способствовать защите ресурсов и окружающей среды. За дополнительной информацией обращайтесь к продавцу товаров ZWILLING (www.zwilling.com/service) или в местные органы власти.

Детям категорически запрещается играть с полиэтиленовыми пакетами и упаковочными материалами, так как существует опасность травмирования или удушья. Храните такие материалы в безопасном месте или утилизируйте экологически безопасным способом.

ZWILLING

DOWNLOAD APP
TÉLÉCHARGEMENT D'APPLICATION

ZWILLING J.A. Henckels AG
Gruenewalder Strasse 14–22 · 42657 Solingen
Germany · www.zwilling.com

8002009_V1.0_22-07 • © 2022 ZWILLING J.A. Henckels AG