Sicherheit

Lesen Sie diese Bedienungsanleitung vollständig durch, bevor Sie Ihren Wasserkocher benutzen. Bewahren Sie die Bedienungsanleitung gut auf. Falls Sie den Wasserkocher an Dritte weitergeben, geben Sie auch die Bedienungsanleitung mit.

Die Nichtbeachtung dieser Bedienungsanleitung kann zu schweren Verletzungen oder Schäden am Gerät führen. Für Schäden, die durch Nichtbeachtung dieser Bedienungsanleitung entstehen, übernimmt Zwilling keine Haftung.

Wichtige Hinweise für Ihre Sicherheit sind besonders gekennzeichnet. Beachten Sie diese Hinweise unbedingt, um Unfälle und Schäden am Gerät zu vermeiden.

Sicherheitshinweise

Der Wasserkocher (im Folgenden „Gerät") dient ausschließlich zum Erhitzen haushaltsüblicher Mengen kalten Trinkwassers ohne Kohlensäure und zum Erhitzen von Fläschchen mit Babynahrung.

Jede andere Verwendung gilt als nicht bestimmungsgemäß und kann zu Personen- oder Sachschäden führen.

Keine anderen Flüssigkeiten oder Lebensmittel in dem Gerät erhitzen.

Das Gerät ist für die Verwendung im Haushalt bestimmt, nicht für den gewerblichen Einsatz. Das Gerät darf in folgenden haushaltsähnlichen Umgebungen verwendet werden:

- in Küchen für Mitarbeiter in Läden, Büros und anderen gewerblichen Bereichen
- in landwirtschaftlichen Betrieben
- von Kunden in Hotels, Motels und weiteren ähnlichen Wohnumgebungen
- in Frühstückspensionen

Der Wasserbehälter darf ausschließlich mit der mitgelieferten Sockelplatte betrieben werden.

Für bestimmte Personen besteht erhöhte Gefahr:

Dieses Gerät kann von Kindern ab 8 Jahren sowie von Personen mit verringerten physischen, sensorischen oder mentalen Fähigkeiten oder Mangel an Erfahrung und Wissen benutzt werden, wenn sie beaufsichtigt oder bezüglich des sicheren Gebrauchs des Geräts unterwiesen wurden und die daraus resultierenden Gefahren verstehen.

Kinder dürfen nicht mit dem Gerät spielen. Reinigung und Wartung dürfen von Kindern ab 8 Jahren unter Beaufsichtigung durchgeführt werden.

Bewahren Sie das Gerät und seine Anschlussleitung für Kinder unter 8 Jahren unzugänglich auf.

Halten Sie Kinder von Verpackungsmaterial fern. Es besteht Erstickungsgefahr.

Das Gerät wird mit elektrischem Strom betrieben. Daher besteht die Gefahr eines elektrischen Schlags:

Schließen Sie das Gerät nur an eine vorschriftsmäßig installierte Schutzkontaktsteckdose an, in die kein austretendes Wasser laufen kann.

Betreiben Sie das Gerät nur, wenn die auf dem Typenschild angegebene Spannung mit der Spannung Ihrer Steckdose übereinstimmt.

Das Gerät hat eine hohe Leistungsaufnahme.

Schließen Sie das Gerät daher nicht an Mehrfachsteckdosen oder Verlängerungskabel an.

Achten Sie darauf, dass das Anschlusskabel nicht geknickt oder eingeklemmt wird und dass das Anschlusskabel und das Gerät nicht mit Hitzequellen (z. B. Kochplatten, Gasflammen) in Berührung kommen.

Wenn Sie den Netzstecker aus der Steckdose herausziehen, ziehen Sie immer direkt am Netzstecker. Tragen Sie das Gerät nicht am Anschlusskabel.

Fassen Sie den Netzstecker und die Sockelplatte niemals mit nassen Händen an.

Halten Sie Flüssigkeiten von der Sockelplatte fern. Nehmen Sie den Wasserbehälter zum Befüllen von der Sockelplatte.

Wenn die Sockelplatte mit Flüssigkeiten in Kontakt gekommen ist, ziehen Sie den Netzstecker, nehmen Sie ausgetretene Flüssigkeiten auf und lassen Sie die Sockelplatte trocknen.

Berühren Sie niemals mit metallischen Gegenständen die eingesteckte Sockelplatte. Führen Sie keine Gegenstände in Geräteöffnungen ein.

Auch bei ausgeschaltetem Gerät liegt im Inneren des Geräts Spannung an, solange der Netzstecker in der Steckdose steckt.

Ziehen Sie nach jedem Gebrauch, im Gefahrenfall oder im Falle eines Defekts unverzüglich den Netzstecker aus der Steckdose. Halten Sie aus diesem Grund die Steckdose, in der der Netzstecker des Geräts steckt, jederzeit leicht zugänglich.

Ziehen Sie den Netzstecker aus der Steckdose, bevor Sie das Gerät reinigen.

Bitte entfernen Sie die Deckelhalterung nur für den Fall der Reinigung. Sie stabilisiert während des Kochvorgangs oder des Tragens die Karaffe. Bei Nutzung ohne Deckelhalterung droht Glasbruch.

Schrauben Sie das Gerät niemals auf und nehmen Sie keine technischen Veränderungen vor.

Tauchen Sie die Sockelplatte niemals in Wasser oder andere Flüssigkeiten, reinigen Sie es nicht unter fließendem Wasser und stellen Sie es nicht in die Spülmaschine.

Bei eingeschaltetem Gerät besteht Verbrühungsgefahr durch austretendes kochendes Wasser oder heißen Dampf:

Führen Sie das Anschlusskabel stets durch die Kabeldurchführung an der Unterseite der Sockelplatte, damit das Gerät sicher steht.

Füllen Sie den Wasserbehälter höchstens bis zur MAX-Markierung, niemals darüber, da sonst heißes Wasser herausspritzen kann.

Schalten Sie das Gerät nur ein, wenn der Deckel des Wasserbehälters vollständig geschlossen ist.

Transportieren oder verschieben Sie das Gerät nicht, solange der Kochvorgang läuft.

Öffnen Sie niemals den Deckel, während das Wasser kocht. Öffnen Sie den Deckel erst, wenn Sie das heiße Wasser vollständig ausgegossen haben.

Füllen Sie niemals Wasser nach, während das Gerät läuft. Während des Kochvorgangs tritt heißer Dampf aus. Dies ist normal. Halten Sie sich während des Kochvorgangs vom Deckel des Wasserbehälters fern.

Bei eingeschaltetem Gerät und unmittelbar nach dem Kochvorgang besteht Verbrennungsgefahr an heißen Gehäuseteilen:

Fassen Sie den Wasserbehälter nur am dafür vorgesehenen Handgriff an.

Lassen Sie das Gerät einige Zeit abkühlen, bevor Sie es pflegen. Der Boden des Wasserbehälters ist noch längere Zeit warm.

Wenn Wasser mehrere Tage im Gerät verbleibt, kann es verderben:

Lassen Sie kein Wasser im Gerät, wenn Sie es nicht benutzen. Gießen Sie nicht benötigtes Wasser weg. Reinigen Sie den Wasserbehälter regelmäßig.

Zu stark erhitzte Babynahrung kann Verbrennungen verursachen:

Benutzen Sie ausschließlich die vorgesehene Programmfunktion zum Erhitzen von Babynahrung. Erhitzen Sie Babynahrung nicht mehrfach.

Prüfen Sie die Temperatur der Babynahrung zuerst selbst, bevor Sie es an Kleinkinder weitergeben.

Ein defektes Gerät kann zu Sachschäden und Verletzungen führen:

Prüfen Sie das Gerät vor jeder Benutzung auf Schäden. Falls Sie einen Transportschaden feststellen, wenden Sie sich umgehend an den Händler, von dem Sie das Gerät erworben haben. Betreiben Sie niemals ein defektes Gerät. Betreiben Sie niemals ein Gerät, das heruntergefallen ist.

Im Falle eines Defekts oder eines beschädigten Anschlusskabels muss das Gerät repariert werden. Das Gerät enthält keinerlei Teile, die Sie selbst reparieren können.

Durch falsche Handhabung des Geräts können Schäden entstehen. Stellen Sie das Gerät auf eine trockene, ebene, rutschfeste Oberfläche.

Stellen Sie das Gerät nicht auf einer heißen Oberfläche oder in der Nähe von starken Hitzequellen auf.

Stellen Sie das Gerät nicht auf eine Oberfläche, die durch Wasser und Hitze beschädigt werden kann (z. B. unbehandeltes Holz).

Stellen Sie das Gerät so auf, dass andere Gegenstände und Möbel (z. B. Hängeschränke) durch austretenden Dampf oder Wärme nicht beschädigt werden können.

Lassen Sie das Anschlusskabel nicht herunterhängen. Verstauen Sie das Anschlusskabel nach dem Gebrauch im Kabelfach auf der Unterseite der Sockelplatte.

Betreiben Sie das Gerät niemals ohne oder mit zu wenig Wasser. Füllen Sie den Wasserbehälter mindestens bis zur 0,5-Litermarkierung.

Es kann zu leichten Temperaturabweichungen kommen, die bei geringer Füllmenge größer ausfallen können.

Bevor Sie das Gerät verstauen:

Ziehen Sie den Netzstecker und lassen Sie das Gerät vollständig abkühlen. Lassen Sie das Gerät bei Raumtemperatur vollständig trocknen oder trocknen Sie es mit einem Tuch ab.

Symbolerklärung

	Lebensgefahr durch Stromschlag
	Verbrennungsgefahr an heißen Oberflächen und Verbrühungsgefahr an heißem Wasser

Technische Daten

Stromversorgung	220 – 250 V~, 50–60 Hz	
Energieverbrauch/Leistung	max. 2300 W	
Füllmenge	0,5 l bis max. 1,7 l	
Länge Anschlusskabel	0,7 m	
Abmessungen inkl. Sockelplatte (B x H)	223,1 x 265,5 mm	
Gewicht	ca. 1,7 kg	
Kennzeichnungen		Nicht im Hausmüll entsorgen.
	CE	Das Gerät entspricht den Richtlinien für die CE-Kennzeichnung.

Programmfunktionen

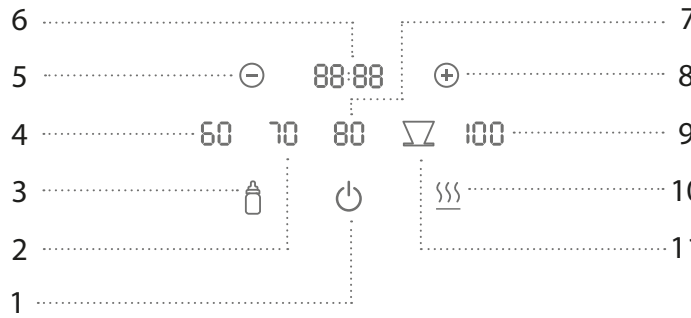

1	Ein/Aus-Schaltfläche	**7**	Wasser auf 80 °C erhitzen
2	Wasser auf 70 °C erhitzen	**8**	Plustaste
3	Wasser für Fläschchen mit Babynahrung auf 40 °C erhitzen	**9**	Wasser kochen
4	Wasser auf 60 °C erhitzen	**10**	Warmhaltefunktion (30 Min.)
5	Minustaste	**11**	Wasser für Kaffee auf über 90 °C erhitzen
6	Display		

Übersicht

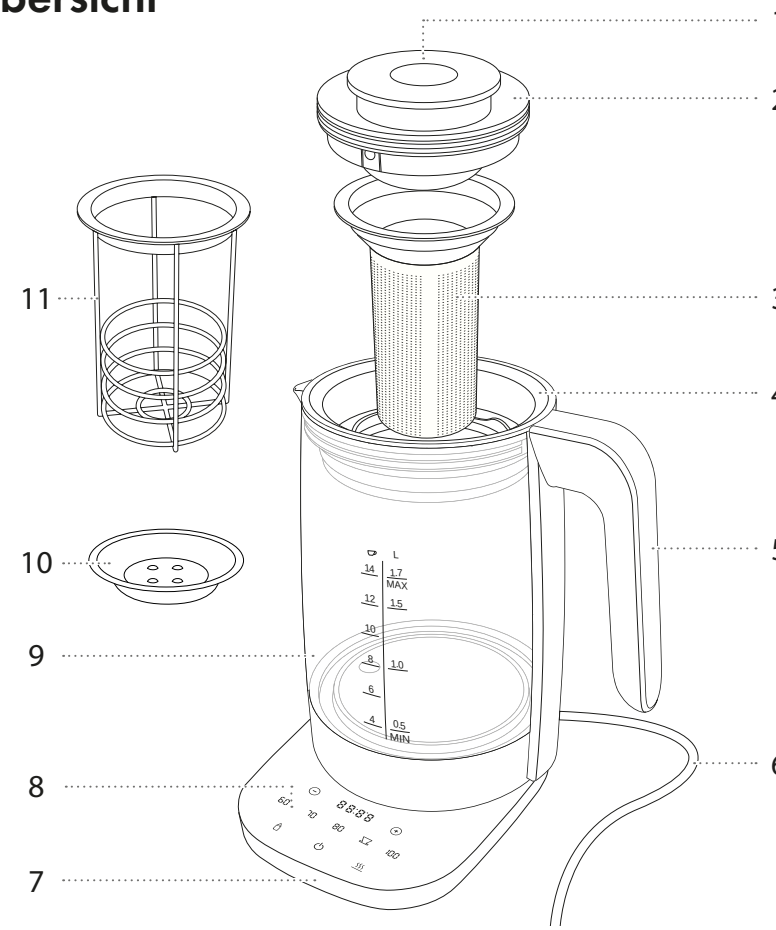

1	Entriegelung für Teefilter	**6**	Anschlusskabel
2	Deckel	**7**	Sockelplatte
3	Teefilter	**8**	Bedienfeld
4	Deckelhalterung	**9**	Wasserbehälter
5	Handgriff	**10**	Teefilterschale
		11	Babynahrungseinsatz (optional) Art. Nr.: 53999-023-0

Bedienung

1 Wasserkocher in Betrieb nehmen

Spülen Sie vor der Erstinbetriebnahme den Wasserbehälter mit warmem Wasser aus. Wickeln Sie das Anschlusskabel vollständig ab und führen Sie es an der Öffnung der Sockelplatte heraus. Stellen Sie den Wasserbehälter auf die Sockelplatte und halten Sie die Ein/Aus-Schaltfläche ⏻ 3 Sek. gedrückt.

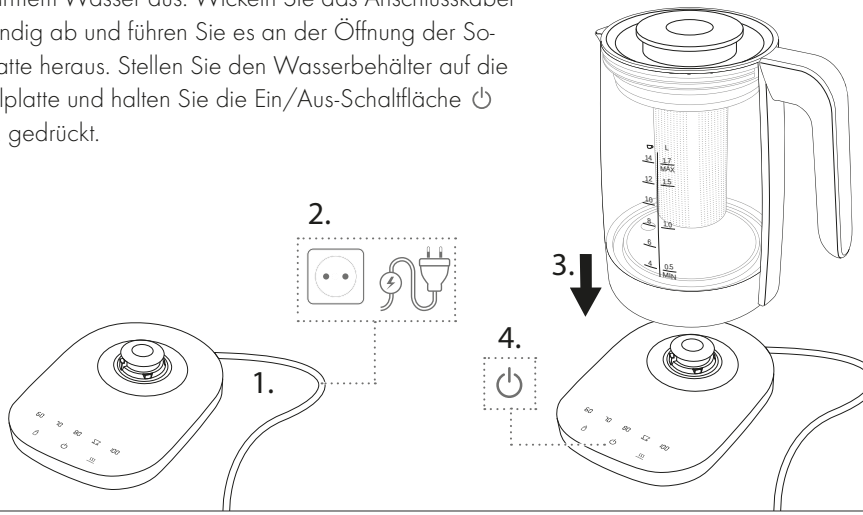

2 Wasser einfüllen

Nehmen Sie den Wasserbehälter am Handgriff von der Sockelplatte und ziehen Sie den Deckel heraus, um Wasser einzufüllen. Betreiben Sie den Wasserkocher niemals ohne die Deckelhalterung. Im Innern ist eine Tassen- und Literskala für die Füllmenge angebracht. Setzen Sie den Deckel nach dem Befüllen wieder auf.

Markierungen für Maximal- und Minimalbefüllung beachten. Nicht überfüllen.

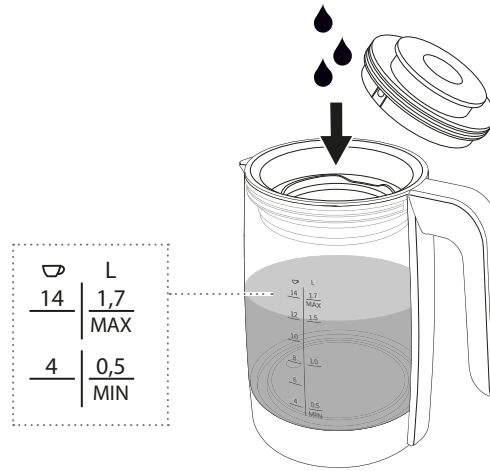

3 Wasser kochen

Stellen Sie den gefüllten Wasserbehälter auf die Sockelplatte und wählen Sie die gewünschte Programmfunktion am Bedienfeld aus. Während des Kochvorgangs blinkt das gewählte Programmsymbol.

Deckel während des Kochvorgangs nicht öffnen.

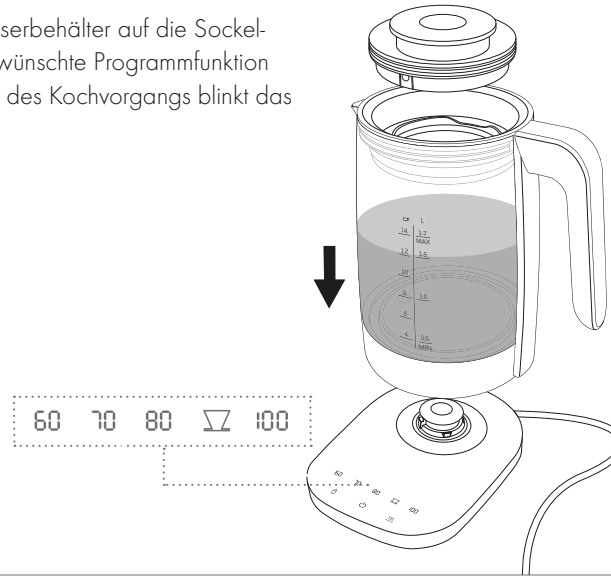

4 Kochvorgang vorzeitig abbrechen

Drücken Sie am Bedienfeld die Ein/Aus-Schaltfläche ⏻ kurz für ca. 1 Sek., wenn Sie den Kochvorgang vorzeitig abbrechen möchten. Das gewählte Programm hört auf zu blinken.

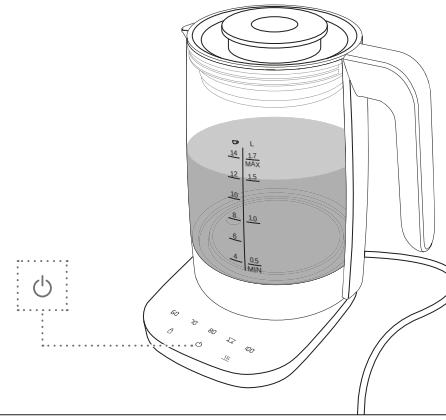

5 Wasser entnehmen

Der Kochvorgang ist beendet, wenn das Programmsymbol nicht mehr blinkt und ein Piepton ertönt. Nehmen Sie den Wasserbehälter am Handgriff, um Wasser auszugießen.

Den Deckel des Wasserbehälters beim Ausgießen geschlossen lassen.

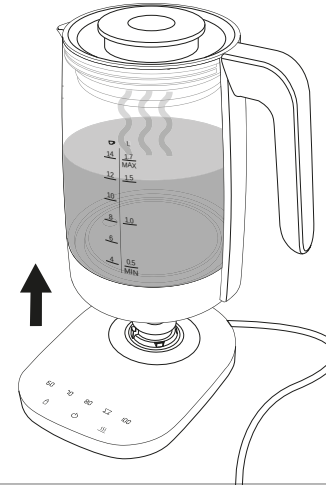

6 Wasser warmhalten

Wählen Sie die gewünschte Temperatur am Bedienfeld aus und drücken Sie anschließend die Warmhaltetaste ≋ . Nach dem Erhitzen (Piepton ertönt) wird die Temperatur 30 Minuten gehalten. Ist das Warmhalteprogramm beendet, ertönt erneut ein Piepton. Um die Warmhaltefunktion vorzeitig zu beenden, drücken Sie kurz den Ein-/Ausschalter ⏻.

Die Warmhaltefunktion kann für alle Programmfunktionen unter 100 °C auch während des Kochvorgangs zugeschaltet werden.

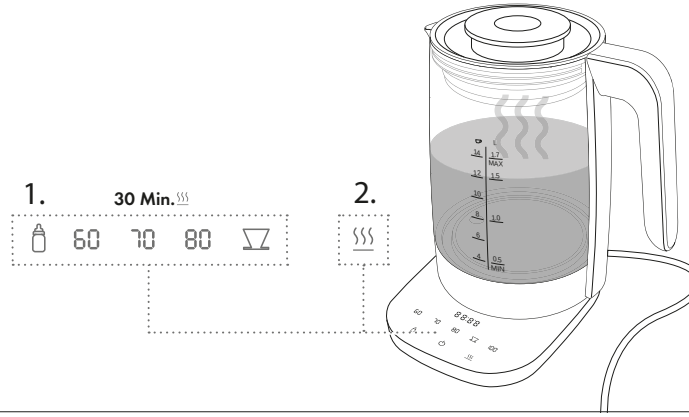

7 Tee-Timer festlegen

Halten Sie die Warmhaltetaste ≋ für 2 Sekunden gedrückt. Es ertönt ein Piepton. Auf dem Bedienfeld erscheint nun das Timerdisplay sowie die Plus- ⊕ und Minustaste ⊖. Legen Sie Ihre gewünschte Teeziehzeit über die Plus- bzw. Minustaste fest (max. 10 Min.). Der Timer zählt in Sekunden herunter. Ist der Timer abgelaufen, ertönt erneut ein Piepton.

Eine zuvor eingestellte Warmhaltefunktion beginnt nach Ablauf des Tee-Timers erneut bei 30 Minuten.

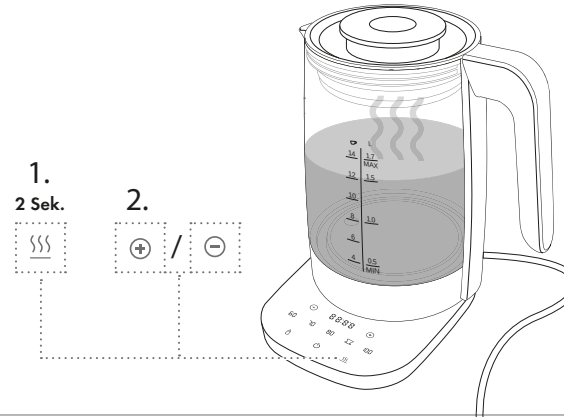

8 Vorkochen

Wählen Sie am Bedienfeld die Kochfunktion 100 und anschließend die gewünschte Temperatur. Beide Symbole blinken. Das Wasser wird auf 100 °C vorgekocht und kühlt auf die eingestellte Temperatur herab (Piepton ertönt).

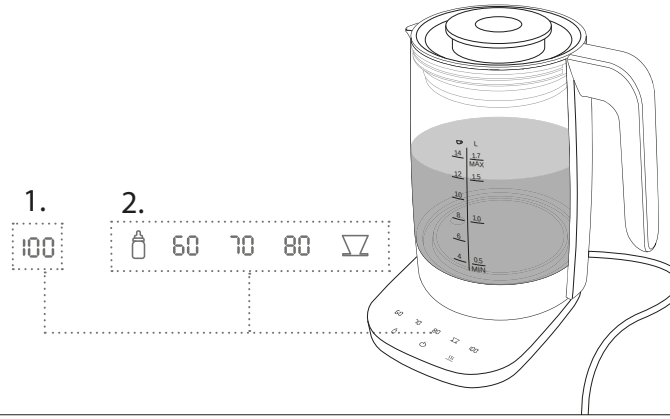

9 Vorkochen und warmhalten

Wählen Sie am Bedienfeld die Kochfunktion 100 und die gewünschte Temperatur. Beide Symbole blinken. Drücken Sie anschließend auf die Warmhaltetaste ≋. Das Wasser wird auf 100 °C vorgekocht, kühlt auf die eingestellte Temperatur herab (Piepton ertönt) und wird 30 Minuten gehalten. Während des Warmhaltevorgangs erscheint auf dem Display die Timer-Zeitanzeige und die Warmhaltetaste ≋ blinkt. Ist das Warmhalteprogramm beendet, ertönt erneut ein Piepton.

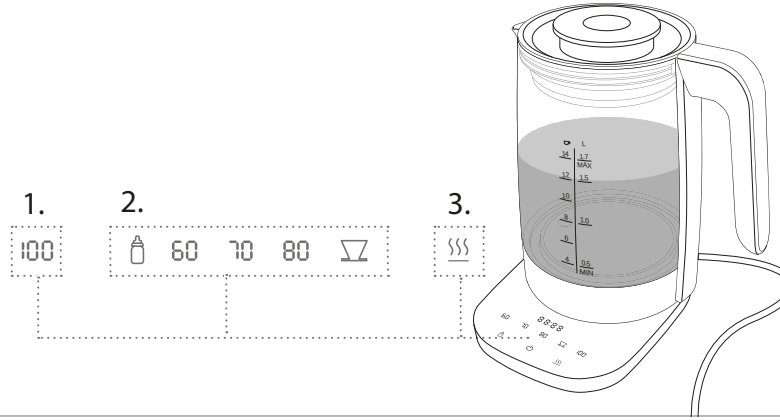

10 Teefilter einsetzen

Füllen Sie Ihren Tee in das Teesieb. Halten Sie die Entriegelung auf dem Deckel gedrückt, um die Halteklammern zu öffnen und den Teefilter einzusetzen. Stellen Sie sicher, dass der Teefilter fest in den Klammern sitzt und setzen Sie den Deckel mit dem Sieb in den Wasserbehälter ein.

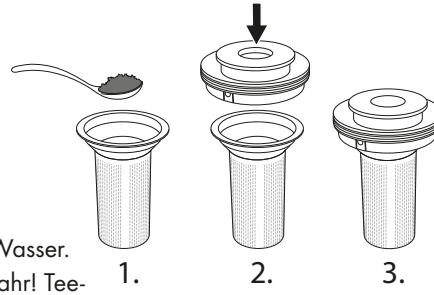

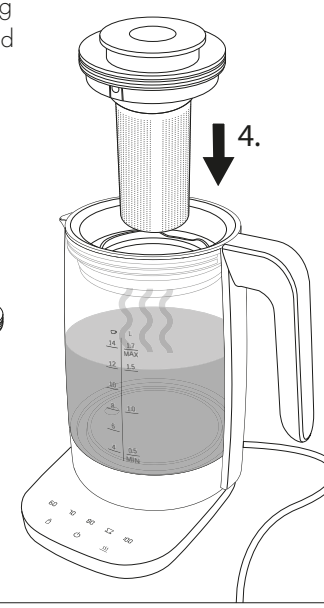

Vorsicht, heißes Wasser. Verbrennungsgefahr! Teefilter erst einsetzen, wenn das Wasser gekocht hat.

11 Babynahrung erwärmen

Stellen Sie das Fläschchen in den Wasserbehälter und füllen Sie den Behälter bis zum Rand des Fläschchens mit Wasser. Drücken Sie anschließend am Bedienfeld die Taste zum Erwärmen von Babynahrung und die Warmhaltetaste. Nach 30 Minuten ist die Babynahrung im Fläschchen erwärmt.

Vorsicht: Es kann zu leichten Temperaturabweichungen kommen, die bei geringer Füllmenge größer ausfallen können. Prüfen Sie die Temperatur der Babynahrung, bevor Sie sie an Kleinkinder weitergeben.

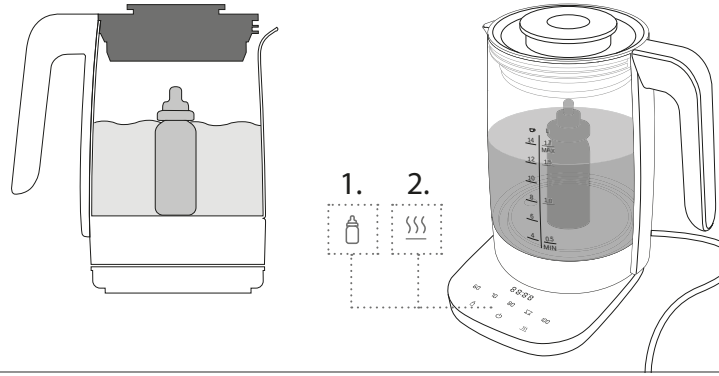

12 Babyfläschchen auskochen

Reinigen Sie zunächst die Teile eines Fläschchens gründlich, um ein Überkochen zu vermeiden und legen Sie sie einzeln in den Wasserbehälter. Füllen Sie max. 500 ml Wasser ein, bis das Fläschchen bedeckt ist. Drücken Sie nacheinander die Tasten für die Kochfunktion 100 und zum Warmhalten. Hat das Wasser 100 °C erreicht, ertönt ein Piepton. Die Dauer der Warmhaltefunktion beträgt 2 Minuten, während des Warmhaltevorgangs blinkt die Warmhaltetaste. Ist der Warmhaltevorgang beendet, ertönt erneut ein Piepton.

Niemals mehr als ein Fläschchen auf einmal auskochen.

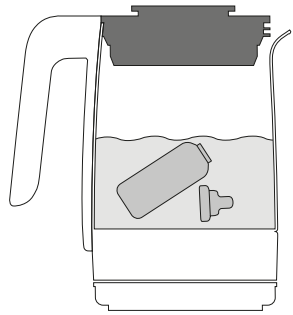

13 Ausschalten

Halten Sie am Bedienfeld die Ein/Aus-Schaltfläche ⏻ ca. 3 Sek. gedrückt, um den Wasserkocher auszuschalten.

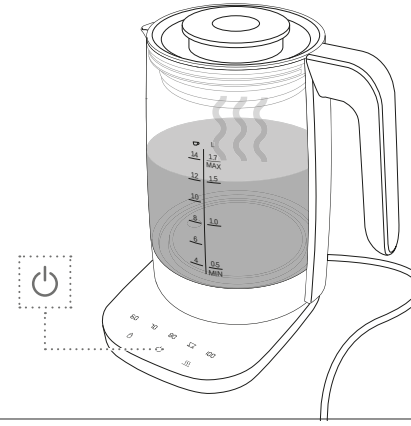

14 Signalton aktivieren/ deaktivieren

Um akustische Benachrichtigungen zu deaktivieren, drücken Sie am Bedienfeld gleichzeitig die Taste für die Warmhaltefunktion ♨ und den Ein-/ Ausschalter ⏻. Das Display zeigt SOFF an und der Piepton ist deaktiviert.
Wiederholen Sie den Vorgang, um den Piepton wieder zu aktivieren.
Das Display zeigt SON an.

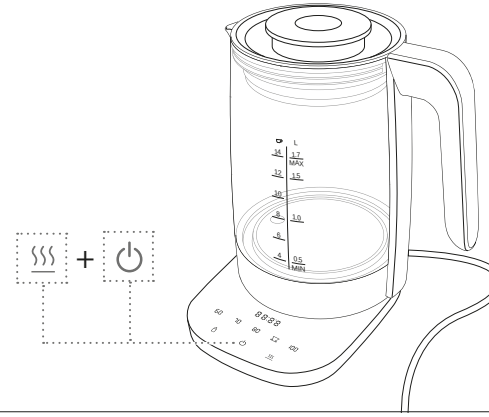

Teeziehzeiten

Teesorte	Wassertemperatur	Ziehzeit
Grüner Tee	70-85 °C	1-3 Min
Oolong Tee	75-85 °C	1-4,5 Min
Gelber Tee	70-85 °C	3 Min
Kräutertee	95 °C	5-8 Min
Früchtetee	95 °C	6-8 Min
Schwarzer Tee	90-95 °C	3-5 Min

Pflege

1 Wasserbehälter und Sockelplatte reinigen

Die Sockelplatte und den Wasserbehälter können Sie mit einem feuchten, fusselfreien Tuch reinigen.

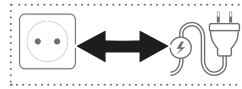

Vor dem Reinigen Netzstecker ziehen und den Wasserbehälter vollständig abkühlen lassen.

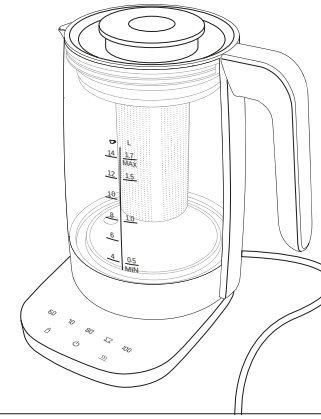

Entkalken

1 Wasser und Essigessenz einfüllen

Zum Entkalken füllen Sie den Wasserbehälter bis zur MAX-Markierung mit Wasser und bringen Sie es zum Kochen. Lassen Sie es danach etwas abkühlen und geben Sie anschließend 2 Esslöffel Essigessenz hinzu. Das Wasser nicht noch einmal aufkochen, sondern eine Stunde stehenlassen, bevor Sie es ausgießen.

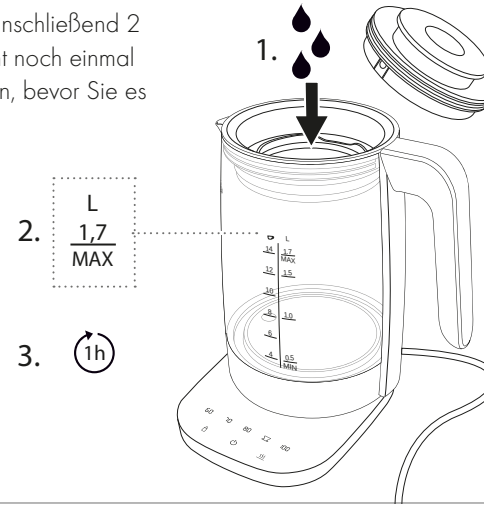

Alternativ kann ZWILLING Entkalker verwendet werden. Beachten Sie die Anleitung auf dem Produkt.

Regelmäßig entkalken, bevor sich sichtbare Kalkablagerungen zeigen.

2 Wasserbehälter mit klarem Wasser nachspülen

Zum Ausspülen müssen Sie den Wasserbehälter noch einmal mit klarem Wasser füllen, das Wasser kochen 100 und anschließend bei geschlossenem Deckel ebenfalls wegkippen.

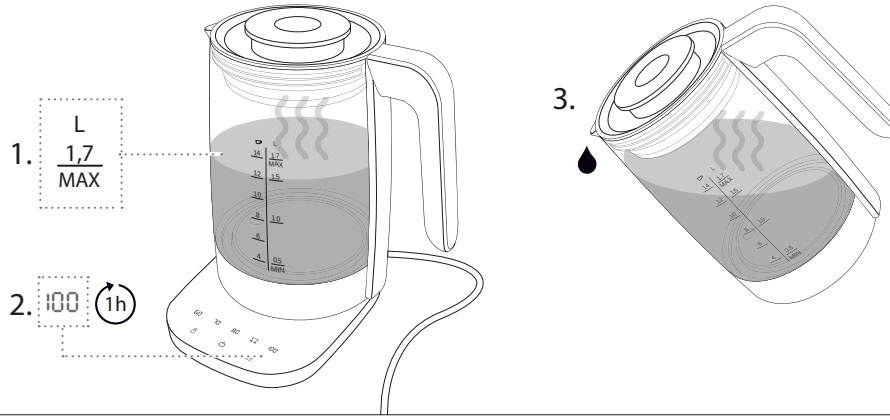

Störung

Problem	Mögliche Ursache	Abhilfe
Das Gerät schaltet vorzeitig ab.	Zu wenig Wasser im Wasserbehälter.	Wasserbehälter mindestens bis zur 0,5-Litermarkierung füllen.
	Der Wasserbehälter ist verkalkt.	Wasserbehälter entkalken.
Das Wasser braucht länger als sonst, bis es kocht.	Der Wasserbehälter ist verkalkt.	Wasserbehälter entkalken.
Das Wasser wird nicht richtig heiß.	Es wurde eine Programmfunktion mit reduzierter Temperatur ausgewählt.	Gewünschte Programmfunktion mit höherer Temperatur wählen.
Das Gerät funktioniert nicht.	Der Wasserbehälter steht nicht richtig auf der Sockelplatte.	Wasserbehälter hochnehmen und erneut auf die Sockelplatte setzen.
	Kontakte der Sockelplatte sind verschmutzt.	Wasserbehälter von der Sockelplatte nehmen, Sockelplatte umdrehen und mit einem fusselfreien Tuch trocken abwischen oder ausblasen.
Das Bedienfeld reagiert/ funkioniert nicht.	Wasser ist auf dem Bedienfeld.	Bitte trocken wischen.

Kundendienst

Wenden Sie sich bei Problemen mit Ihrem Wasserkocher an unseren Kundendienst.

Detaillierte Hinweise zu Service, Reparatur Garantie und der Produktregistrierung finden Sie unter www.zwilling.com/service.

Zubehör

Passendes Zubehör zu Ihrem Gerät finden Sie auf www.zwilling.com.

Entsorgung

Das Symbol „durchgestrichene Mülltonne" erfordert die separate Entsorgung von Elektro- und Elektronik-Altgeräten (WEEE). Solche Geräte können gefährliche und umweltgefährdende Stoffe enthalten. Dieses Gerät und seine Verpackung nicht im unsortierten Hausmüll sondern an einer ausgewiesenen Sammelstelle für Elektro- und Elektronik-Altgeräte entsorgen. Dadurch tragen Sie zum Schutz der Ressourcen und der Umwelt bei. Für weitere Informationen wenden Sie sich bitte an Ihren Händler, an ZWILLING (www.zwilling.com/service) oder an die örtlichen Behörden.

Kinder dürfen auf keinen Fall mit Kunststoffbeuteln und Verpackungsmaterial spielen, da Verletzungs- bzw. Erstickungsgefahr besteht. Solches Material sicher lagern oder auf umweltfreundliche Weise entsorgen.